СРЕДНЯЯ ТОЛЩИНА СТЕНОК ЁМКОСТИ

Данная форма заполняется при использовании ёмкости для хранения активных жидкостей

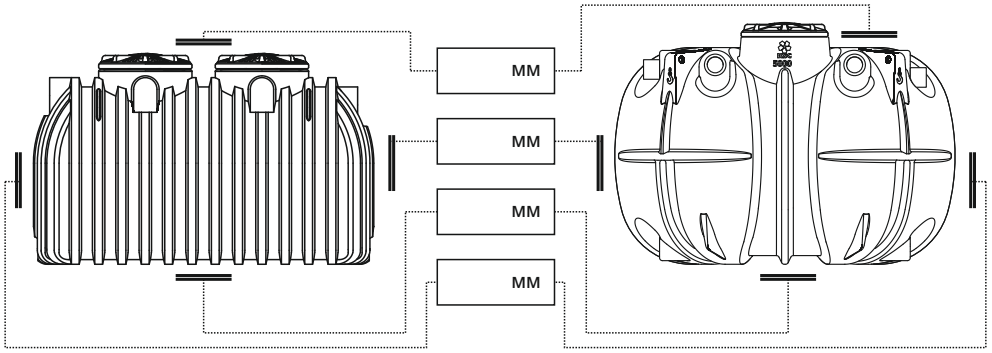

При хранении активных жидкостей (кислот, щелочей и т.д.) проверка через нормативный срок **ОБЯЗАТЕЛЬНА**

Шифр ёмкости _____

Рабочая жидкость _____

Продавец _____ МП

_____ дата продажи « » _____ 20 __ г.

Покупатель _____

Возможные отклонения в схемах, изображениях и их цветопередаче обусловлены техникой печати. Если продавец и/или потребитель не пользуются условными обозначениями и последовательностью схем, инструкций данного руководства к изделию, то последние не могут служить основанием для предъявления каких-либо прав. Изготовитель не несет ответственности перед потребителем и/или третьими лицами за какие-либо случайные, косвенные или вытекающие как следствие убытки, связанные с продажей, перепродажей, применением или неправильным применением данного изделия. Пользователи должны независимо оценить пригодность изделия к работе. Изготовитель оставляет за собой право, без извещения Продавца, и/или Покупателя, и/или Потребителя делать изменения в материалах или производстве, конструкции и форме, которые не влияют на соответствие с применяемыми техническими спецификациями. По всем вопросам, а также за новейшей официальной информацией по данному изделию просим обращаться к Изготовителю. Продукция, в отношении которой выставляется претензия по ее несоответствию заявленным характеристикам или наличию в ней дефектов, должна быть незамедлительно возвращена Изготовителю для инспекции.

Республика Казахстан, 050037, г. Алматы, ул. Кипренского, 19, ТОО “KSC-PLAST”
тел: (727) 273-39-39, факс: (727) 271-02-94, e-mail: info@ksc.kz, http://www.ksc.kz/bucket

ЁМКОСТИ

KSC®

ПАСПОРТ И ГАРАНТИЙНЫЙ ТАЛОН

ДЛЯ ПОДЗЕМНОЙ УСТАНОВКИ

(1 000 - 5 000 л)

ОТАНДЫҚ ӨНІМ
НДП “НҰР ОТАН”
НАРОДНЫЙ ЗНАК КАЧЕСТВА
“БЕЗУПРЕЧНО”

СЕРТИФИЦИРОВАННО
ГСТР РЕСПУБЛИКИ КАЗАХСТАН

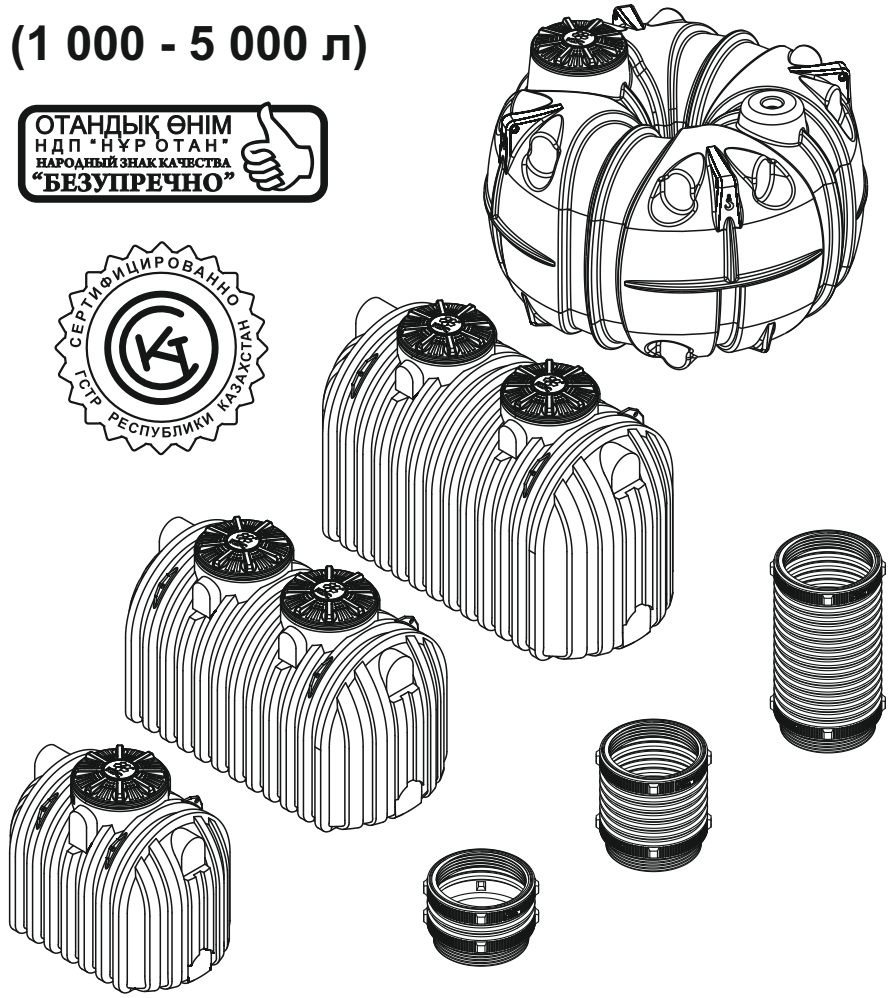

ВНЕШНИЙ ВИД

Артикул	Объем (л)	Длина (d), мм	Ширина (s), мм	Высота (h), мм	Кол-во горловин
40-221	1000	1460	970	1250	1
40-222	2000	2200	1100	1350	2
40-223	3000	2500	1200	1600	2
40-291	5000	2350	2350	1670	1

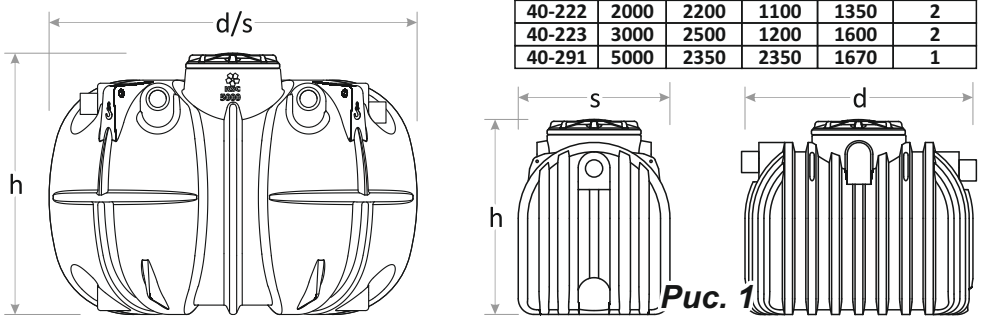

Рис. 1

ЗЕМЛЯНЫЕ РАБОТЫ

Выкопайте котлован глубиной **(A)**, чтобы обеспечить **15 - 75 см** покрова над верхней частью ёмкости *(рис. 2)*.

Размеры котлована **(B)** должны быть больше размеров ёмкости на **45 - 60 см** в каждую сторону. **Несоблюдение размеров котлована может привести к деформации ёмкости.**

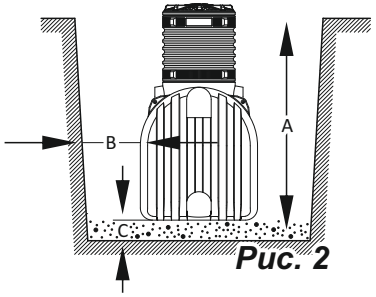

Рис. 2

Необходимо выполнить подсыпку песком **(C)** минимум **15 см** в мягкой почве и минимум **30 см** в каменистой почве. Ёмкость должна быть установлена строго по уровню.

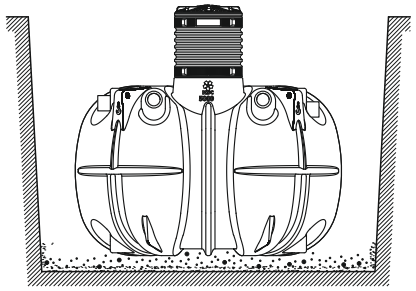

ПОДКЛЮЧЕНИЕ К ЁМКОСТИ

- Установите фитинги на специально предусмотренных для этого площадках *(рис. 3)*.
- Ёмкость должна быть снабжена вентиляционными отверстиями.
- Для водонепроницаемости используйте уплотнительную прокладку или силикон между ёмкостью и крышкой.
- Помните о направлении стока. Входное отверстие должно находиться выше сливного.

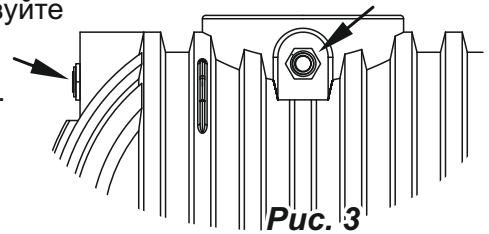

Рис. 3

УДЛИНЯЮЩИЕ ГОРЛОВИНЫ

Рис. 4

Горловины ёмкостей могут быть удлинены при помощи удлиняющих горловин *(рис. 4)*.

Для заказа доступны три типа удлиняющих горловин **(300, 500, 1000 мм).**

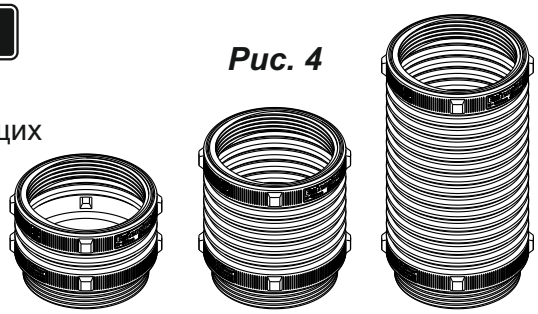

300 mm 40-231 **500 mm 40-232** **1000 mm 40-233**

Установка удлиняющих горловин должна быть осуществлена до засыпки котлована.

ЗАСЫПКА КОТЛОВАНА

Перед засыпкой котлована **ЁМКОСТЬ ДОЛЖНА БЫТЬ ЗАПОЛНЕНА ВОДОЙ**. Засыпку проводите слоями по **30 см**, с последующим трамбованием. Во время засыпки и трамбовки старайтесь не повредить ёмкость и не нарушить горизонтальный уровень установки.

ЗАСЫПОЧНЫЙ МАТЕРИАЛ

Предпочтительным материалом для засыпки окружающего пространства ёмкости является песчано-гравийная смесь **(50/50)**. Вынутый грунт также может быть использован, если **ПГС** не доступна. В засыпочном материале не должно присутствовать инородные включения *(дерева, кирпича, мусора ... а также любых других острых предметов, способных повредить ёмкость)*.

Не устанавливайте ёмкость в местах с высоким уровнем грунтовых вод.

Не устанавливайте ёмкость в местах возможного следования транспортных средств или тяжелого оборудования.

При транспортировке осторожно обращайтесь с ёмкостью. На время перевозки ёмкость должна быть закреплена. Ёмкость должна подниматься только за **4** подъемные проушины одновременно, и только в пустом состоянии. Перед установкой на объекте убедитесь, что емкость не получила никаких повреждений во время перевозки.

ЁМКОСТИ ДАННОГО ТИПА ПРЕДНАЗНАЧЕНЫ ТОЛЬКО ДЛЯ ПОДЗЕМНОЙ УСТАНОВКИ !