Документ на согласование

ПРОЕКТ:	УСТРОЙСТВО:	КОЛИЧЕСТВО:
	ВИД ОБСЛУЖИВАНИЯ:	
ПРЕДСТАВЛЕНИЕ:	СОГЛАСОВАНО:	ДАТА:
ИНЖЕНЕР:	ОДОБРЕНО:	ДАТА:
ПОСТАВЩИК:	№ ЗАКАЗА:	ДАТА:



Внимание! Фотография продукта может отличаться от существующего.

CR 3-7 A-FGJ-A-E-HQQE

Вертикальные многоступенчатые центробежные насосы

Условия эксплуатации	
Жидкость:	Вода
Температура:	20 °C
Удельная масса:	1.000

Насос	
Макс. давление при заданной темп-ре:	25 бар / 120 °C
Диапазон температур жидкости:	-20 .. 120 °C
Максимальная температура окружающей среды:	60 °C
Уплотнение вала:	HQQE
Номер продукта:	По запросу

Двигатель	
Номинальная мощность - P2:	0.55 кВт
Номинальное напряжение:	220-240D/380-415Y В
Частота питающей сети:	50 Hz
Класс защиты:	55 Dust/Jetting
Класс изоляции:	F
Защита двигателя:	Отсутс.
Тип электродвигателя:	71B
КПД 1/1:	77.8 %

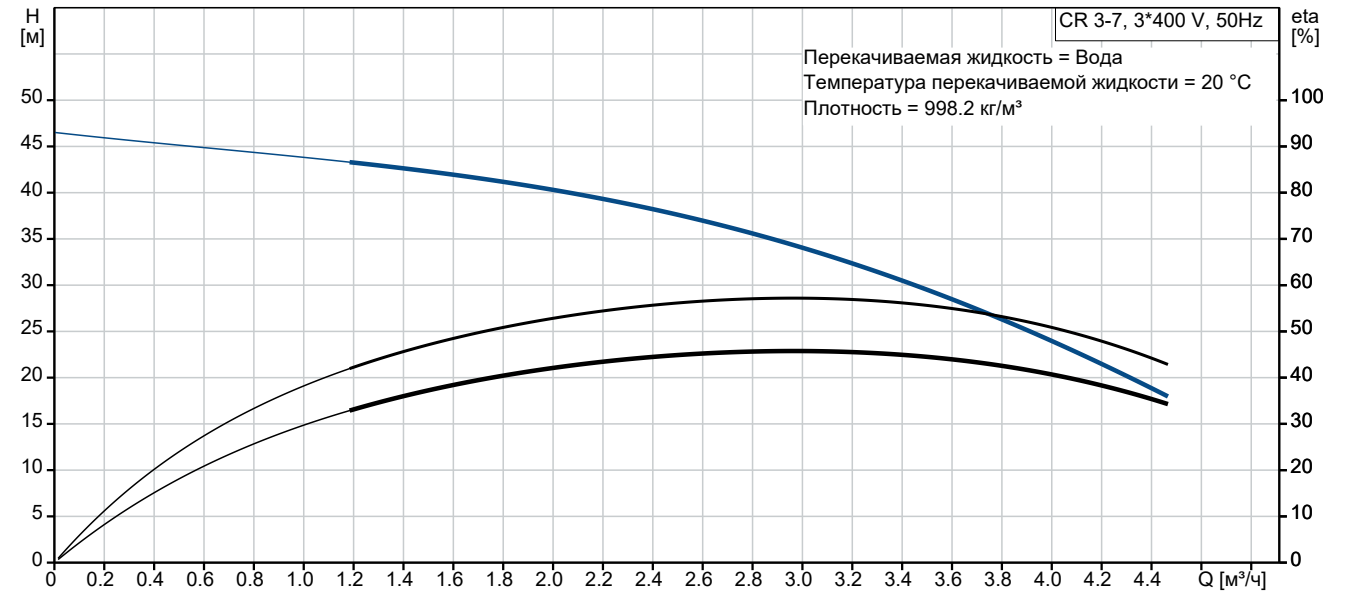

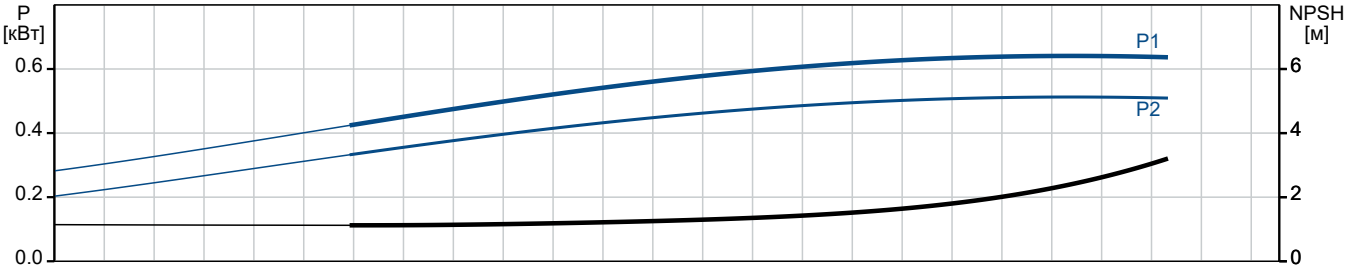

Документ на согласование

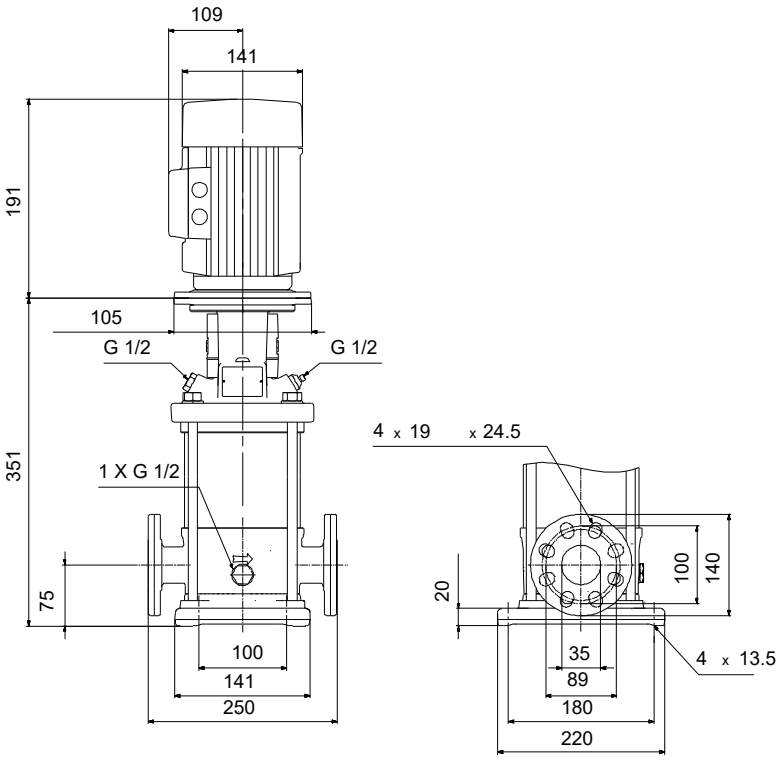

Материалы:

Основание:	Cast iron
Основание:	EN 1561 EN-GJL-200
Основание:	ASTM A48-25B
Рабочее колесо:	Stainless steel
Рабочее колесо, AISI/ASTM:	AISI 304
Рабочее колесо, EN/DIN:	EN 1.4301
Код материала:	A
Код резины:	E

Название компании:
Разработано:
Телефон:

Дата: 5/17/2024

Счет	Параметр
1	**CR 3-7 A-FGJ-A-E-HQQE**



Внимание! Фотография продукта может отличаться от существующего.

Номер изделия: По запросу
Вертикальный многоступенчатый центробежный насос с нормальным всасыванием типа "ин-лайн" для монтажа на плите-основании.

Характеристики насоса:
-Рабочие колеса и промежуточные камеры выполнены из Stainless steel,EN 1.4301.
-Головная и нижняя опорная часть насоса выполнены из Cast iron.
-Уплотнение вала в соответствии с EN 12756.
-Крутящий момент передается через разъемную муфту.
-Подсоединение к трубопроводу с помощью фланцев DIN / ANSI / JIS.

3-фазный асинхронный электродвигатель.

Система управления:
Frequency converter: None

Жидкость:
Рабочая жидкость: Вода
Диапазон температур жидкости: -20 .. 120 °C
Температура перекачиваемой жидкости: 20 °C
Плотность: 998.2 кг/м³

Технические данные:
Скорость насоса, при которой расчитаны его характеристики: 2856 об/м
Номинальный расход: 3 м³/ч
Номинальный напор: 32.8 м
Расположение насоса при монтаже: Vertical
Тип установки уплотнения: Single
Код торцевого уплотнения вала: HQQE
Сертификаты: CE,EAC,UKCA,SEPRO
Approvals for drinking water: WRAS,ACS
Допуски по рабочим хар-кам: ISO9906:2012 3B

Материалы:
Основание: Cast iron
EN 1561 EN-GJL-200
ASTM A48-25B
Рабочее колесо: Stainless steel
Рабочее колесо, EN/DIN: EN 1.4301
Рабочее колесо, AISI/ASTM: AISI 304
Подшипник: SIC

Название компании:
Разработано:
Телефон:

Дата: 5/17/2024

Счет	Параметр
1	Монтаж: Максимальная температура окружающей среды: 60 °C Макс. рабочее давление: 25 бар Макс. давление при заданной темп-ре: 25 бар / 120 °C 25 бар / -20 °C Стандарт трубного присоединения: DIN / ANSI / JIS Размер всасывающего патрубка: DN 25/32 Размер напорного патрубка: DN 25/32 Допустимое давление: PN 25 Размер входного фланца: 250 lb Размер фланца электродвигателя: FT85 Данные электрооборудования: Стандарт электродвигателя: IEC Тип электродвигателя: 71B Номинальная мощность - P2: 0.55 кВт Энергия (P2), необходимая для насоса: 0.55 кВт Частота питающей сети: 50 Hz Номинальное напряжение: 3 x 220-240D/380-415Y B Номинальный ток: 2.50/1.44 A Пусковой ток: 580-620 % Cos фи - характеристика мощности: 0.80-0.70 Номинальная скорость: 2830-2850 об/м Класс энергоэфф-ти: IE3 Эффективность электродвигателя при полной нагрузке: 77.8 % Эффективность двигателя при 3/4 нагрузки: 81.5-78.5 % Эффективность электродвигателя при 1/2 нагрузки: 79.5-74.5 % Количество полюсов: 2 Степень защиты (IEC 34-5): 55 Dust/Jetting Класс изоляции (IEC 85): F Номер электродвигателя: 85805103 Другое: Положение клеммной коробки: 6 Минимальный индекс эффективности, MEI ≥: 0.70 Вес(Нетто): 24.2 кг Вес(Брутто): 27 кг Объем поставки: 0.063 м³ Danish VVS No.: 385901057 Страна происхождения: DE ТН ВЭД ЕАЭС Код: 84137075

Название компании:
Разработано:
Телефон:

Дата: 5/17/2024

По запросу CR 3-7 A-FGJ-A-E-HQQE 50 Гц

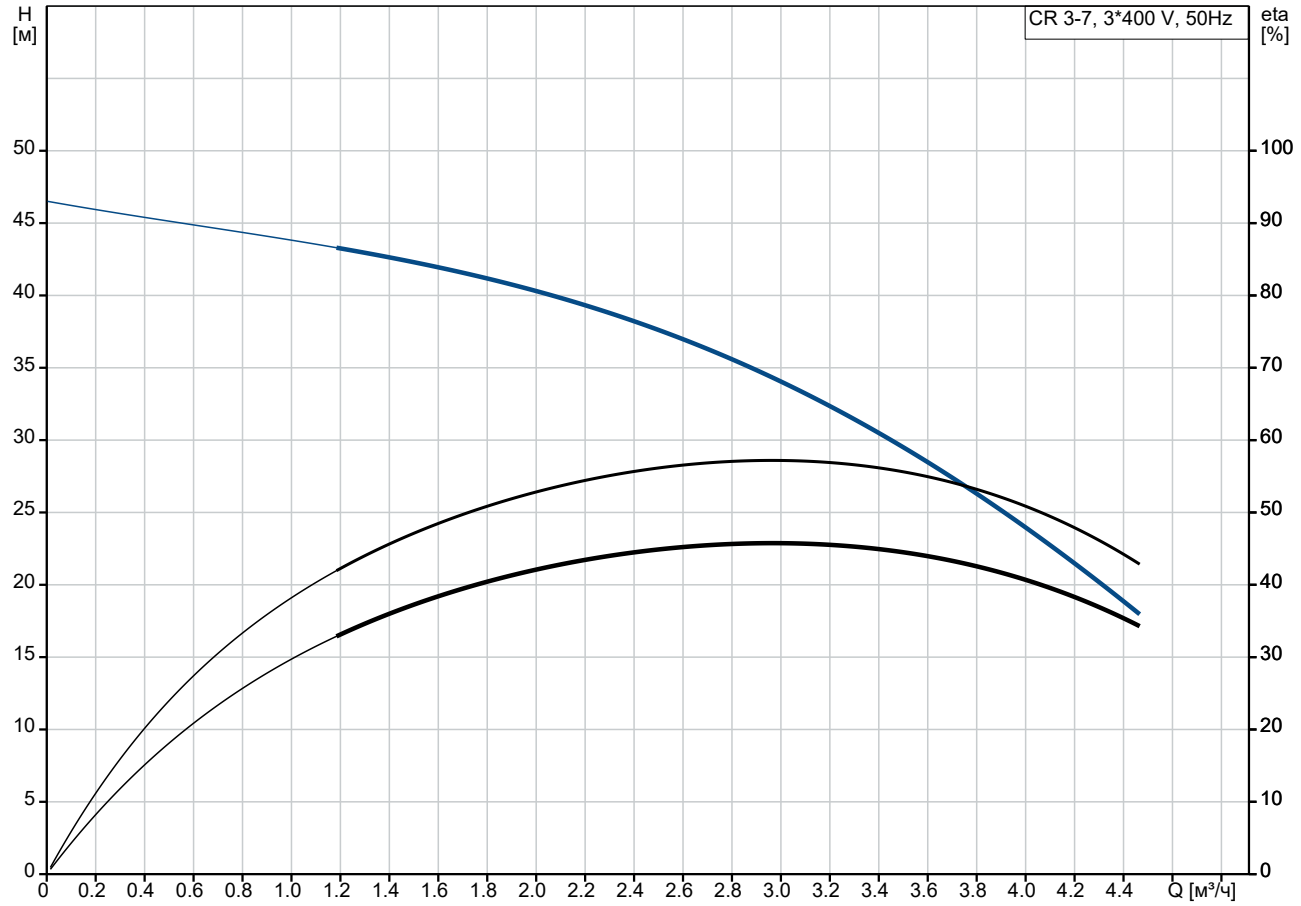

Перекачиваемая жидкость = Вода
Температура перекачиваемой жидкости = 20 °C
Плотность = 998.2 кг/м³

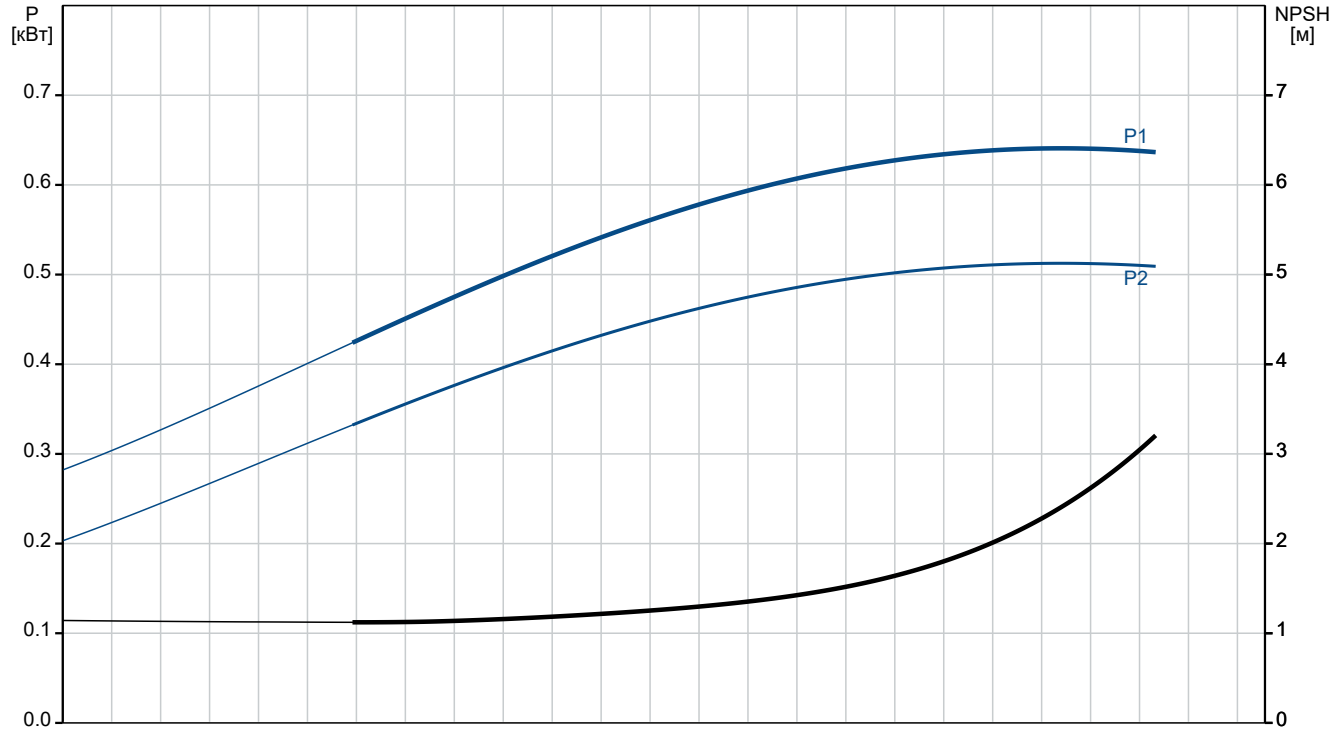

Название компании:
Разработано:
Телефон:

Дата: 5/17/2024

Описание	Значение
Общие сведения:	
Наименование продукта:	CR 3-7 A-FGJ-A-E-HQQE
№ продукта:	По запросу
EAN код:	По запросу
Технические данные:	
Скорость насоса, при которой расчитаны его характеристики:	2856 об/м
Номинальный расход:	3 м³/ч
Номинальный напор:	32.8 м
Максимальный напор:	45.9 м
Ступени:	7
Рабочие колеса:	7
Число рабочих колес с уменьшенным диаметром:	0
Low NPSH:	N
Расположение насоса при монтаже:	Vertical
Тип установки уплотнения:	Single
Код торцевого уплотнения вала:	HQQE
Сертификаты:	CE,EAC,UKCA,SEPRO
Approvals for drinking water:	WRAS,ACS
Допуски по рабочим хар-кам:	ISO9906:2012 3B
Тип исполнения:	A
Модель:	A
Материалы:	
Основание:	Cast iron
Основание:	EN 1561 EN-GJL-200
Основание:	ASTM A48-25B
Рабочее колесо:	Stainless steel
Рабочее колесо, EN/DIN:	EN 1.4301
Рабочее колесо, AISI/ASTM:	AISI 304
Код материала:	A
Код резины:	E
Подшипник:	SIC
Монтаж:	
Максимальная температура окружающей среды:	60 °C
Макс. рабочее давление:	25 бар
Макс. давление при заданной темп-ре:	25 бар / 120 °C
Макс. давление при заданной темп-ре:	25 бар / -20 °C
Стандарт трубного присоединения:	DIN / ANSI / JIS
Размер всасывающего патрубка:	DN 25/32
Размер напорного патрубка:	DN 25/32
Допустимое давление:	PN 25
Размер входного фланца:	250 lb
Размер фланца электродвигателя:	FT85
Код присоединения:	FGJ
Жидкость:	
Рабочая жидкость:	Вода
Диапазон температур жидкости:	-20 .. 120 °C
Температура перекачиваемой жидкости:	20 °C
Плотность:	998.2 кг/м³
Данные электрооборудования:	
Стандарт электродвигателя:	IEC
Тип электродвигателя:	71B
Номинальная мощность - P2:	0.55 кВт

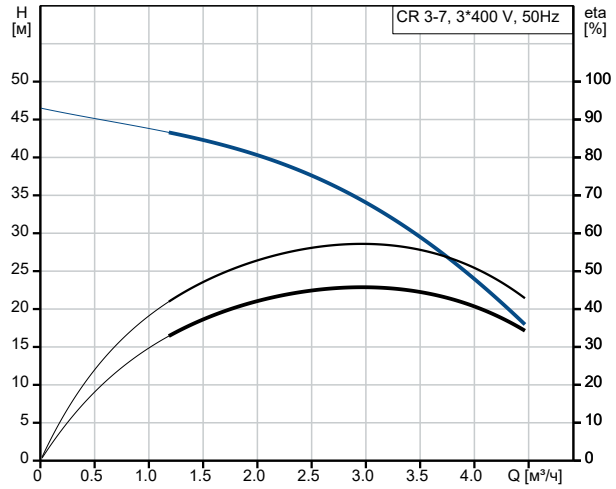

Перекачиваемая жидкость = Вода
Температура перекачиваемой жидкости = 20 °C
Плотность = 998.2 кг/м³

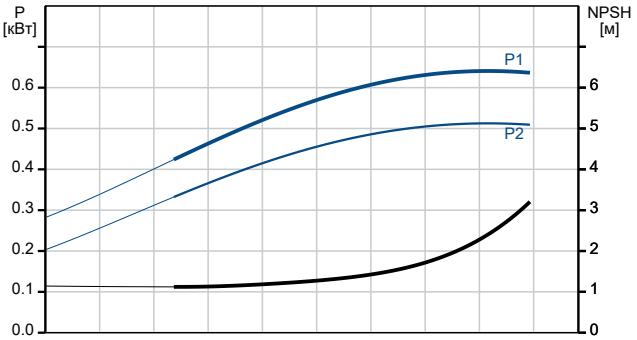

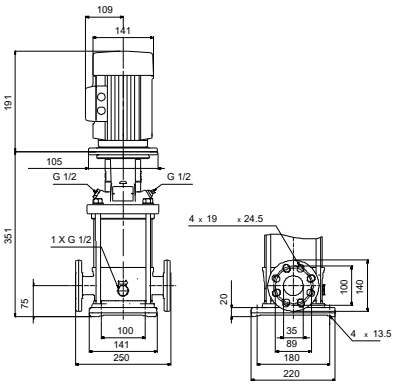

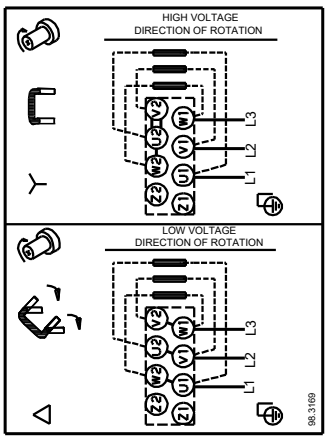

Название компании:
Разработано:
Телефон:

Дата: 5/17/2024

Описание	Значение
Энергия (P2), необходимая для насоса:	0.55 кВт
Частота питающей сети:	50 Hz
Номинальное напряжение:	3 x 220-240D/380-415Y B
Номинальный ток:	2.50/1.44 A
Пусковой ток:	580-620 %
Cos фи - характеристика мощности:	0.80-0.70
Номинальная скорость:	2830-2850 об/м
Класс энергоэфф-ти:	IE3
Эффективность электродвигателя при полной нагрузке:	77.8 %
Эффективность двигателя при 3/4 нагрузки:	81.5-78.5 %
Эффективность электродвигателя при 1/2 нагрузки:	79.5-74.5 %
Количество полюсов:	2
Степень защиты (IEC 34-5):	55 Dust/Jetting
Класс изоляции (IEC 85):	F
Встроенная защита электродвигателя:	Отсутс.
Номер электродвигателя:	85805103
Система управления:	
Преобразователь частоты:	None
Другое:	
Положение клеммной коробки:	6
Минимальный индекс эффективности, MEI ≥:	0.70
Вес(Нетто):	24.2 кг
Вес(Брутто):	27 кг
Объем поставки:	0.063 м³
Danish VVS No.:	385901057
Страна происхождения:	DE
ТН ВЭД ЕАЭС Код:	84137075

Название компании:
Разработано:
Телефон:

Дата: 5/17/2024

По запросу CR 3-7 A-FGJ-A-E-HQQE 50 Гц

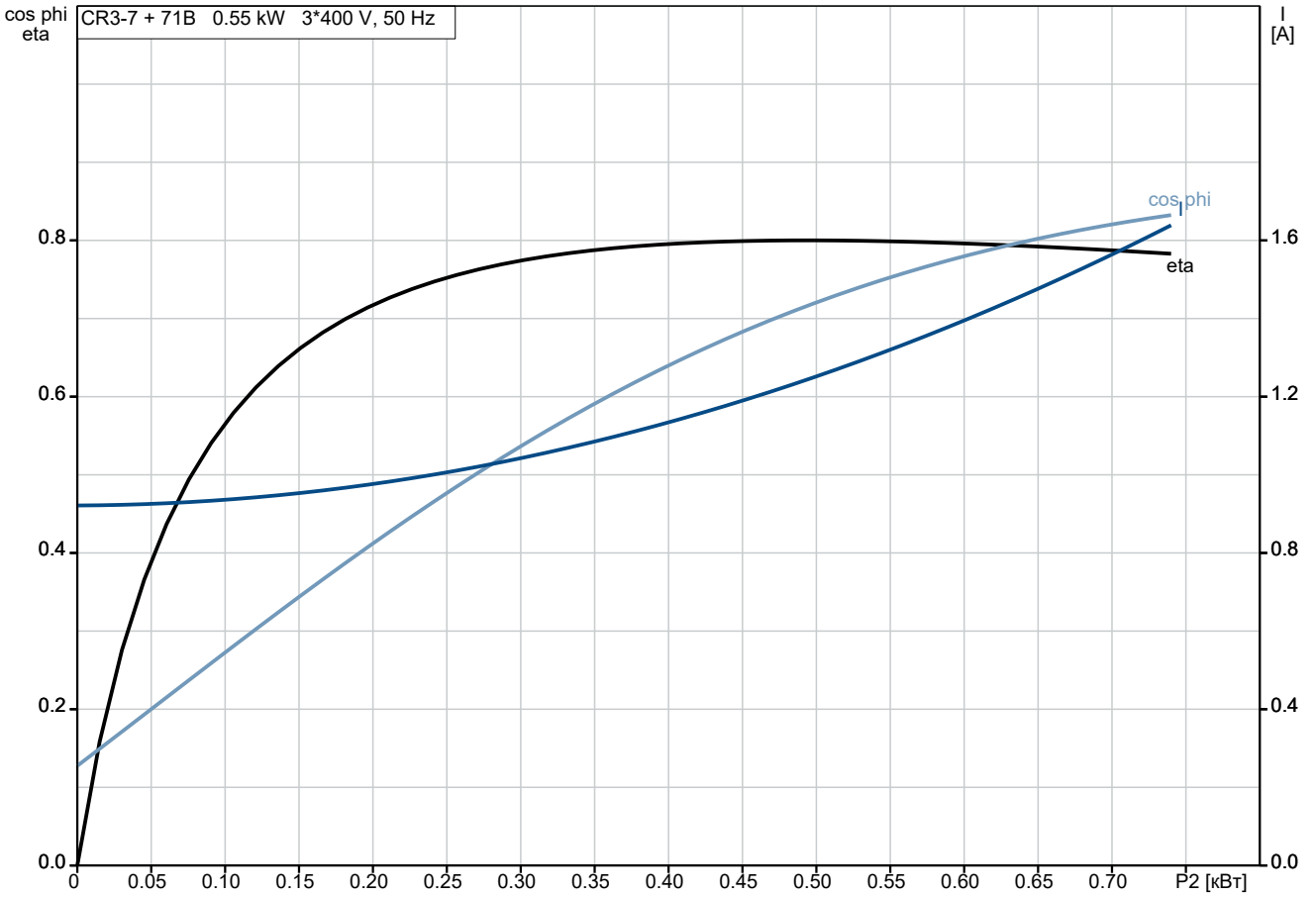

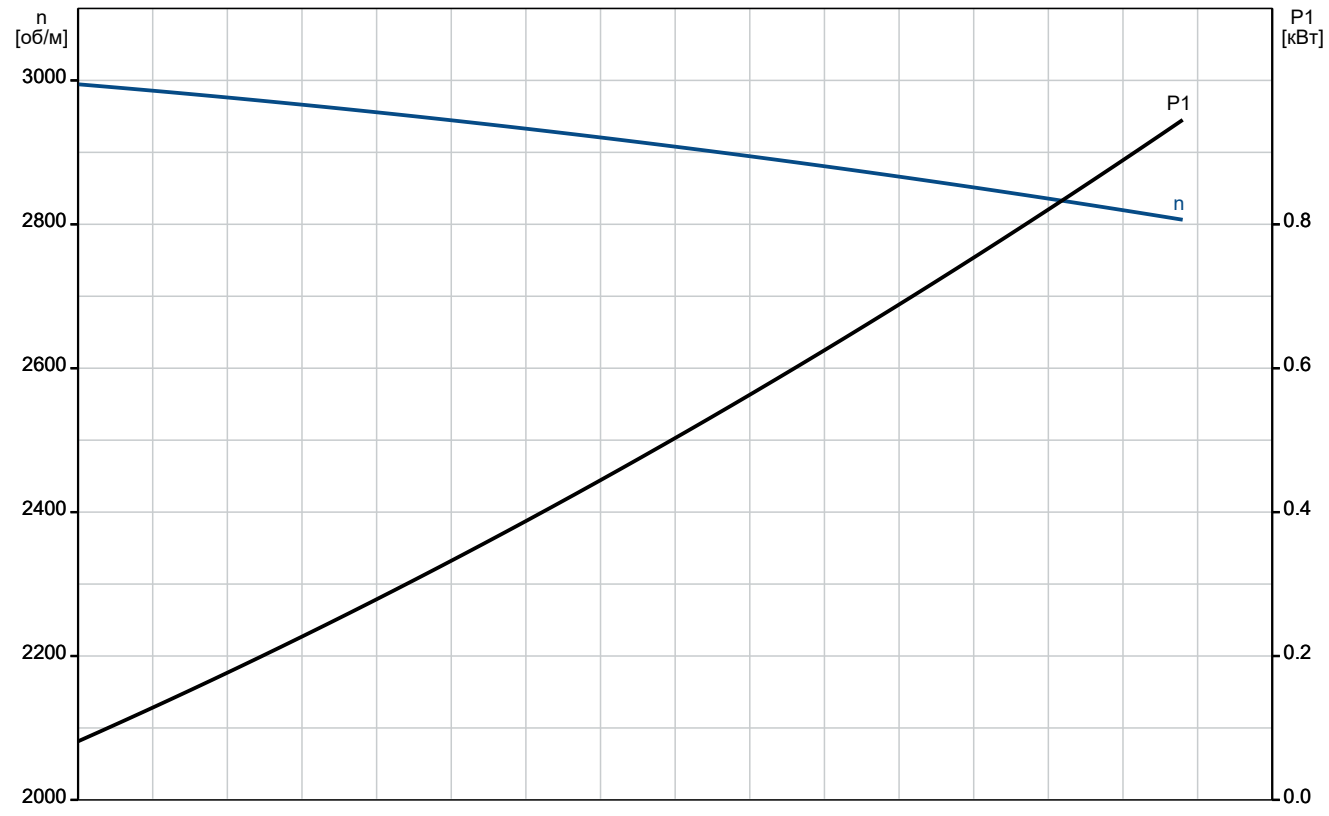

Название компании:
Разработано:
Телефон:

Дата: 5/17/2024

По запросу CR 3-7 A-FGJ-A-E-HQQE 50 Гц

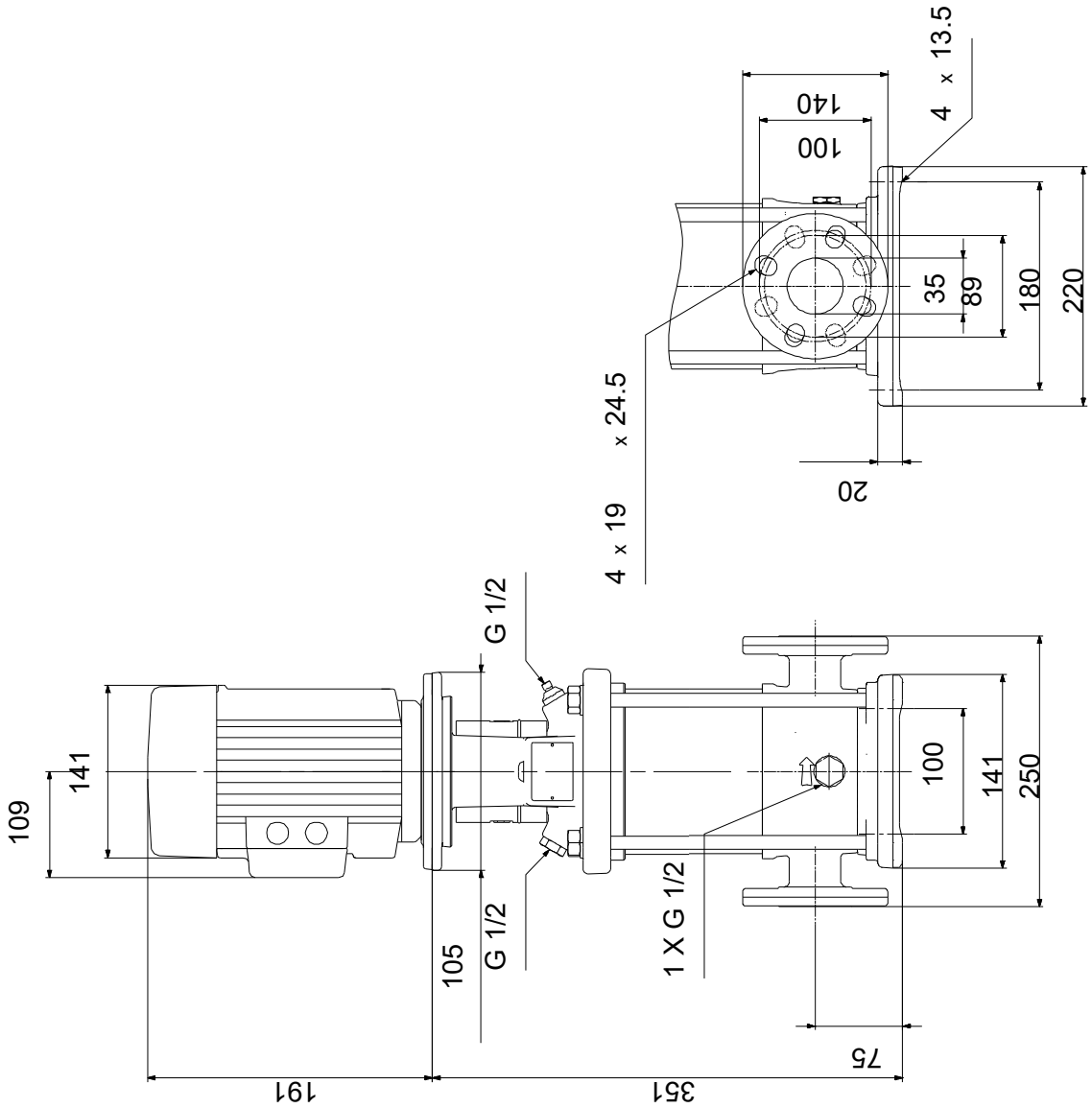

Внимание! Все размеры даны в[мм], если не указано иное.
Правовая оговорка: На данном упрощённом габаритном чертеже представлены не все компоненты.

Название компании:
Разработано:
Телефон:

Дата: 5/17/2024

По запросу CR 3-7 A-FGJ-A-E-HQQE 50 Гц

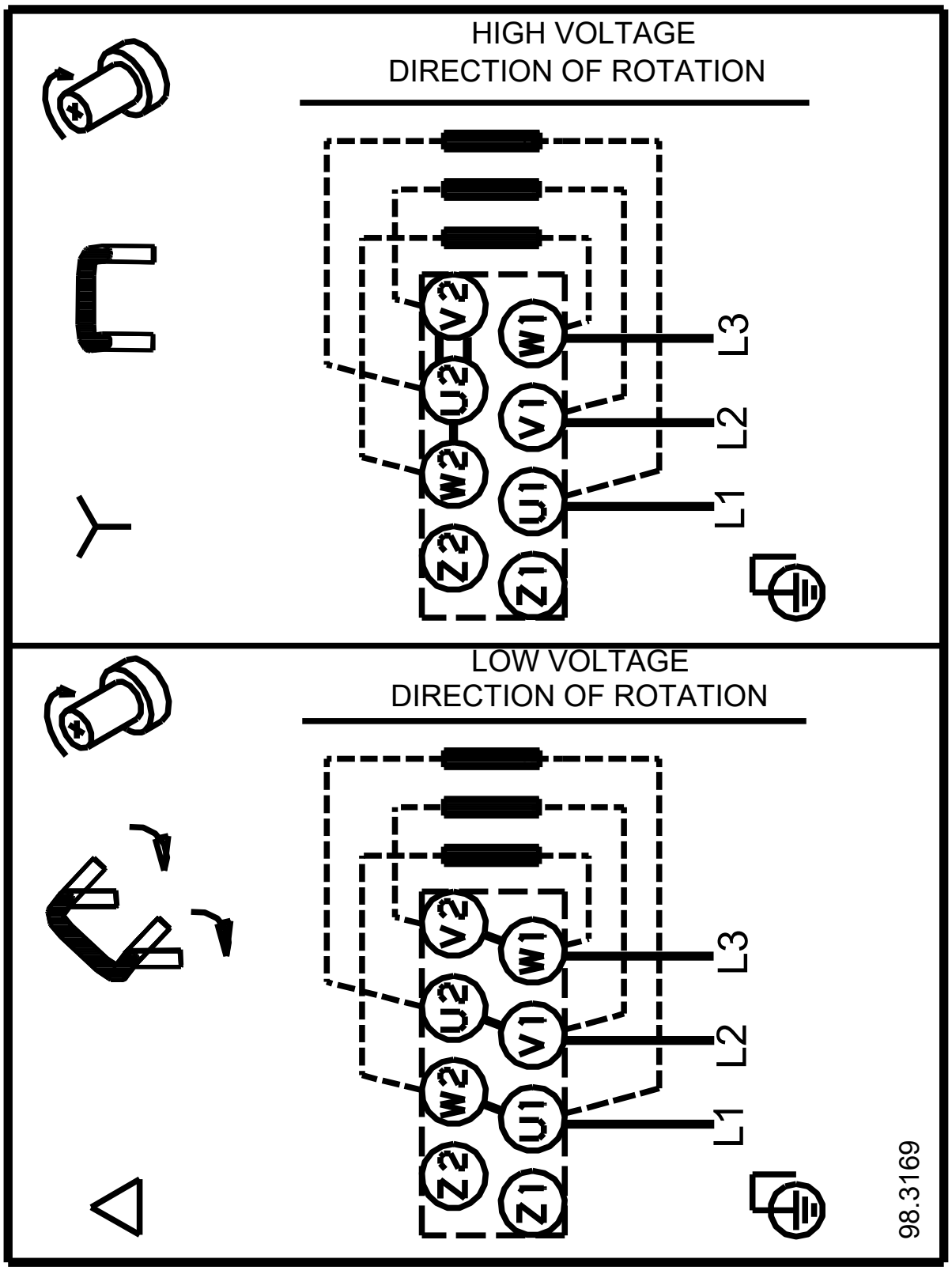

Внимание!Все размеры даны в[мм],если не указано иное.

Название компании:
Разработано:
Телефон:

Дата: 5/17/2024

Данные заказа:

Позиция	Ваша поз.	Наименование продукта	Кол-во	№ продукта	Итого
		CR 3-7 A-FGJ-A-E-HQQE	1	По запросу	