BEMETA®

Mýdlenka skleněná
Glass soap dish
Seifenablege mit Glasschale

155108042



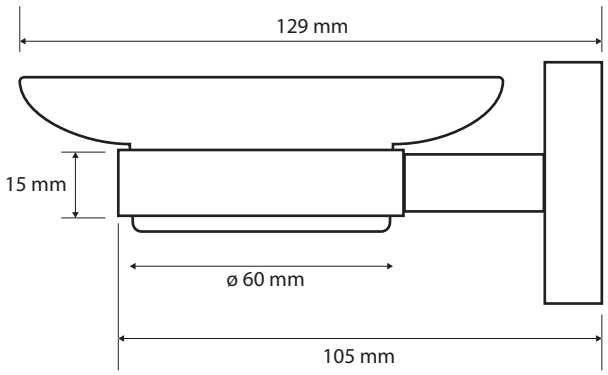

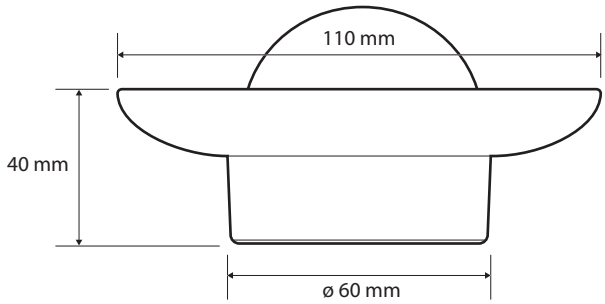

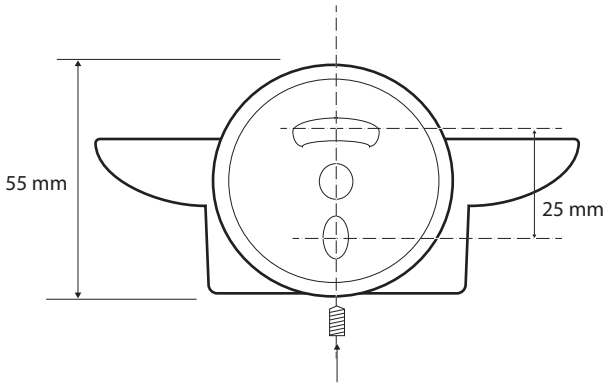

Parametry / Features / Eigenschaften

šířka / width / Breite:	110 mm
výška / height / Höhe:	55 mm
hloubka / depth / Tiefe:	129 mm
materiál / material / Material:	mosaz, mléčné sklo / brass, milk glass / Messing, Milchglas
povrch. úprava / finish / Oberfläche:	PVD (měděné zlato mat) / PVD (gold copper matt) / PVD (Gold Kupfer matt)
náhradní díly / parts / Teile:	131567002m sklo mléčné / frosted glass / Milchglas
	131567560W držák sklenice / glass holder / Glas-halter

AMBER