BEMETA®

Držák kartáčků, sklo
Holder with glass
Glashalter mit Glas

156110012



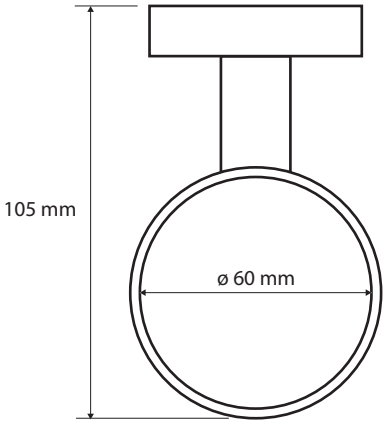

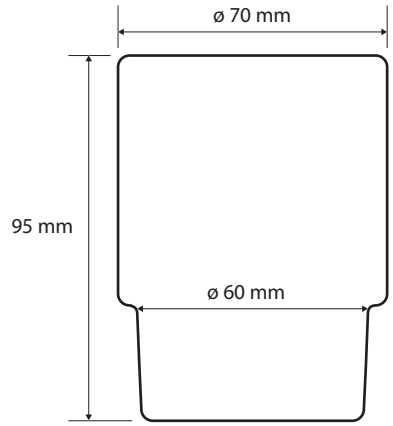

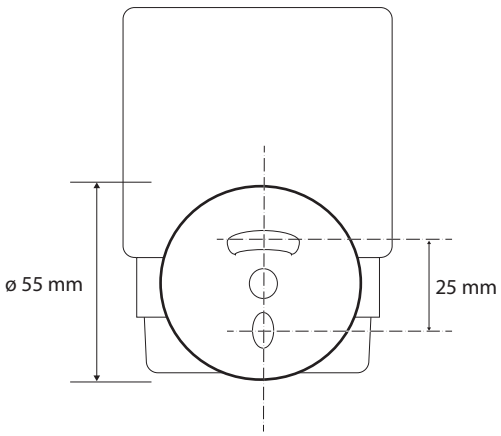

Parametry / Features / Eigenschaften

šířka / width / Breite:	70 mm
výška / height / Höhe:	95 mm
hloubka / depth / Tiefe:	105 mm
materiál / material / Material:	mosaz, mléčné sklo / brass, milk glass / Messing, Milchglas
povrch. úprava / finish / Oberfläche:	PVD (metalická šedá mat) / PVD (metalic gray matt) / PVD (Metallic Grau matt)
náhradní díly / parts / Teile:	131567001m sklo mléčné / frosted glass / Milchglas
	131567559W držák sklenice / glass holder / Glas-halter

GRAPHIT