Распылители стационарные

Идеальное решение для полива садовых растений.
Широкий ассортимент поливочных распылителей RACO позволяет правильно и бережно поливать любые садово-огородные культуры.





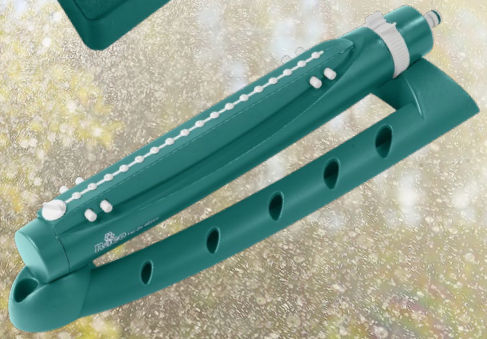

Распылители веерные
Осциллирующие



- Форсунки обеспечивают равномерный, настраиваемый полив без образования луж
- Возможность регулировать дальность полива
- Возможность регулировать ширину полива
- Конструкция из ударопрочного пластика гарантирует прочность и долговечность изделия
- Игла для прочистки сопел в основании дренажного винта

Модель	**Excel-30**
Тип полива	веерный, осциллирующий
Соединение	**x1:** быстросъемное
Площадь полива, м2	330
Количество форсунок	18
Артикул	4260-55/691



- Форсунки обеспечивают равномерный, настраиваемый полив без образования луж
- Возможность регулировать дальность полива
- Конструкция из ударопрочного пластика гарантирует прочность и долговечность изделия
- Игла для прочистки сопел в основании дренажного винта

Eigo-4
веерный, осциллирующий
x1: быстросъемное
250
16
4260-55/680C



- Форсунки обеспечивают равномерный, настраиваемый полив без образования луж
- Возможность регулировать дальность полива
- Конструкция из алюминия и ударопрочного пластика: максимальный срок службы, не подвержен коррозии
- Игла для прочистки сопел в основании дренажного винта

Eigo-5
веерный, осциллирующий
x1: быстросъемное
180
15
4260-55/681C



Распылители круговые

С 3-мя поворотными соплами



- Надежно фиксируется в почве металлической пикой
- Легкий и прочный алюминиевый удлинитель не подвержен коррозии



- Надежно фиксируется в почве пластиковой пикой
- Легкий и прочный алюминиевый удлинитель не подвержен коррозии
- Голова распылителя и пика для крепления из ударопрочного пластика



Модель	**656C**	**667C**
Тип полива	круговой	круговой
Соединение	**x2:** быстросъемное, ¾"	**x2:** быстросъемное, ¾"
Площадь полива, м2	115	175
Удлинитель, мм	530-840	825
Артикул	4260-55/656C	4260-55/667C

AQUATECH. Распылители круговые

5-позиционные, с зубчатой передачей



Регулировка угла (180°)

Регулировка сектора полива (360°)



- Надежно фиксируется в почве металлической пикой
- Конструкция из ударопрочного пластика гарантирует прочность и долговечность изделия

- Подставка для надежной установки распылителя
- Конструкция из ударопрочного пластика гарантирует прочность и долговечность изделия

Модель	**695C**	**696S**
Тип полива	**5 режимов полива:** аэрирование, вертикальный полив, круг, плоская струя, струйный полив	**5 режимов полива:** аэрирование, вертикальный полив, круг, плоская струя, струйный полив
Соединение	**x2:** быстросъемное, ¾"	**x1:** быстросъемное
Площадь полива, м²	315	315
Основание	на металлической пике	на круглой подставке
Артикул	4260-55/695C	4260-55/696

21-0158 / www.raco.ru / Упаковка: картонная карточка / Применяются для стационарного полива растений.

Распылители стационарные

8-позиционные







- Конструкция из ударопрочного пластика гарантирует прочность и долговечность изделия
- Отверстия разной формы: полив участков любой формы и площади
- Подставка для надежной установки распылителя

- Конструкция из ударопрочного пластика гарантирует прочность и долговечность изделия
- Отверстия разной формы: полив участков любой формы и площади
- Подставка для надежной установки распылителя

- Конструкция из ударопрочного пластика гарантирует прочность и долговечность изделия
- Отверстия разной формы: полив участков любой формы и площади
- Подставка для надежной установки распылителя

Модель	**662C**	**666C**	**664C**
Количество режимов	**8 режимов:** полный круг, звездочка, квадрат, полоска, 1/4 круга, прямоугольник, полузвездочка, 3/4 круга	**8 режимов:** полный круг, звездочка, квадрат, полоска, 1/4 круга, прямоугольник, полузвездочка, 3/4 круга	**8 режимов:** полный круг, звездочка, квадрат, полоска, 1/4 круга, прямоугольник, полузвездочка, 3/4 круга
Соединение	**x1:** быстросъемное	**x1:** быстросъемное	**x1:** быстросъемное
Площадь полива, м²	64	64	64
Основание	прямоугольное	круглое	круглое
Артикул	4260-55/662C	4260-55/666C	4260-55/664C





Распылители круговые

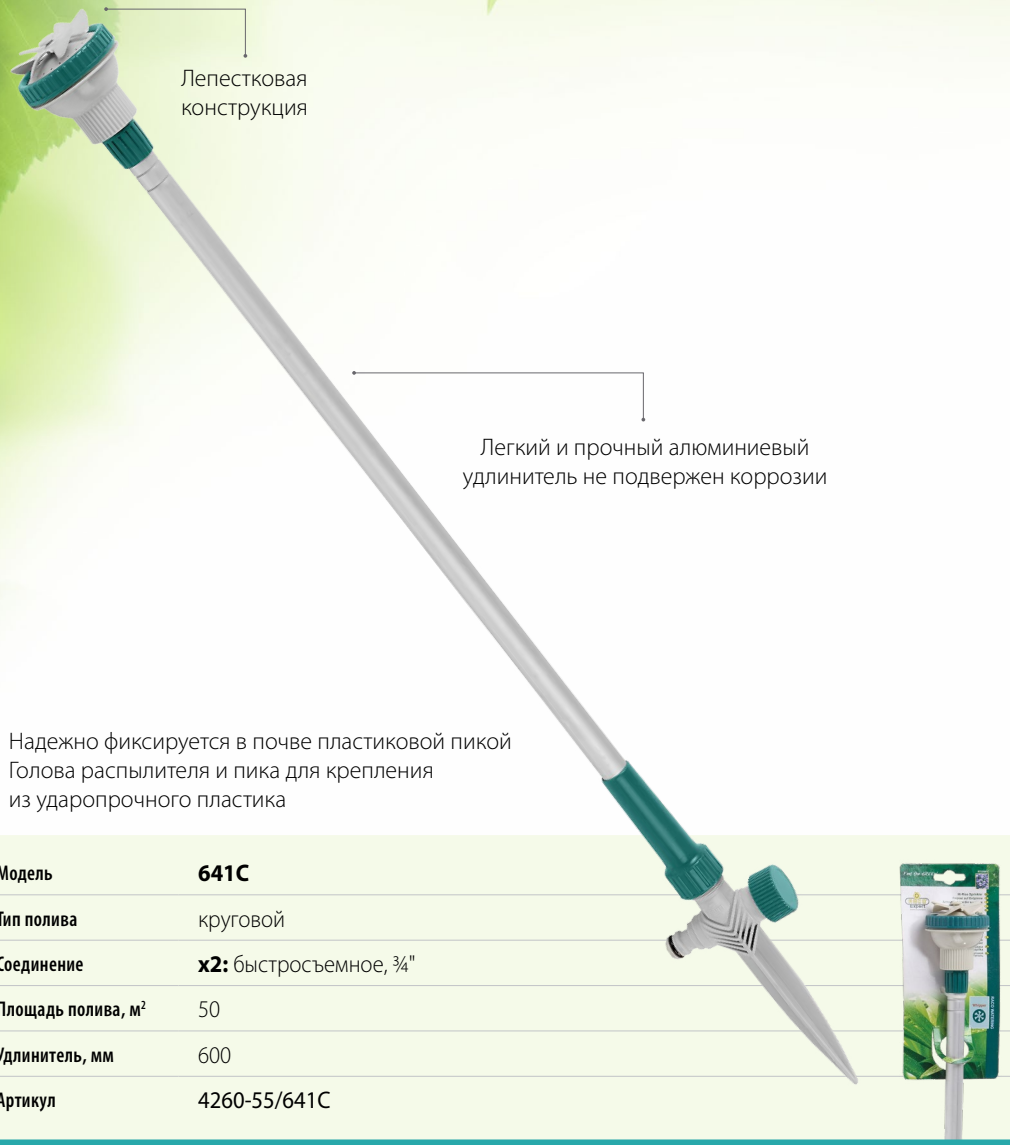

- Надежно фиксируется в почве пластиковой пикой
- Голова распылителя и пика для крепления из ударопрочного пластика

Модель	**641C**
Тип полива	круговой
Соединение	**x2:** быстросъемное, ¾"
Площадь полива, м²	50
Удлинитель, мм	600
Артикул	4260-55/641C



- Надежно фиксируется в почве пластиковой пикой
- Голова распылителя и пика для крепления из ударопрочного пластика

644C
душевой
x2: быстросъемное, ¾"
50
600
4260-55/644C

Распылители стационарные

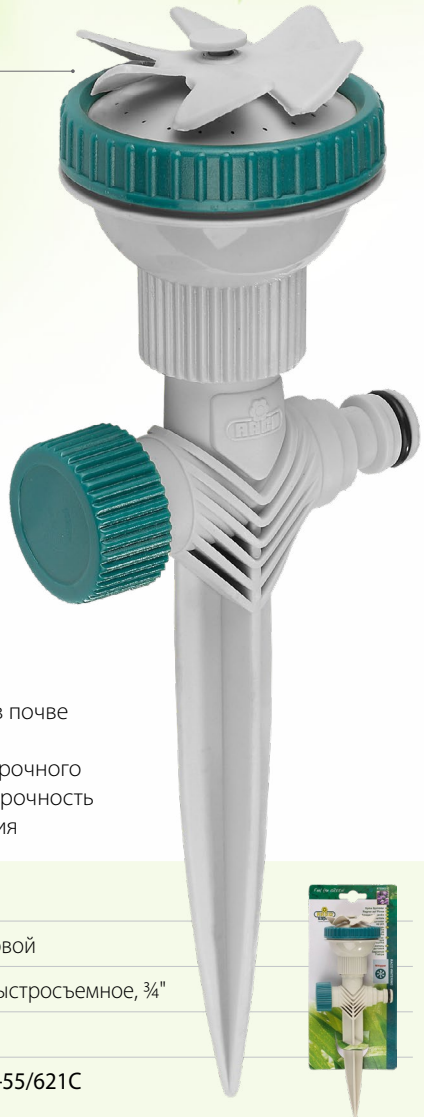

- Надежно фиксируется в почве пластиковой пикой
- Конструкция из ударопрочного пластика гарантирует прочность и долговечность изделия

Модель	**621C**
Тип полива	круговой
Соединение	**x2:** быстросъемное, ¾"
Площадь полива, м²	30
Артикул	4260-55/621C



- Надежно фиксируется в почве пластиковой пикой
- Конструкция из ударопрочного пластика гарантирует прочность и долговечность изделия

624C
душевой
x2: быстросъемное, ¾"
30
4260-55/624C



- Надежно фиксируется в почве пластиковой пикой
- Конструкция из ударопрочного пластика гарантирует прочность и долговечность изделия

604C
профиль полный круг
x2: быстросъемное, ¾"
14
4260-55/604C

Распылители круговые

С 3-мя
поворотными соплами



- Надежно фиксируется в почве пластиковой пикой
- Конструкция из ударопрочного пластика гарантирует прочность и долговечность изделия
- Увеличенная дальность полива

Модель	**665C**
Тип полива	динамический
Соединение	**x2:** быстросъемное, ¾"
Площадь полива, м²	180
Артикул	4260-55/665C

С 2-мя
поворотными соплами



- Надежно фиксируется в почве пластиковой пикой
- Конструкция из ударопрочного пластика гарантирует прочность и долговечность изделия
- Специально рассчитанный угол наклона головки: максимально эффективная работа
- Увеличенная дальность полива

659C
круговой
x2: быстросъемное, ¾"
180
4260-55/659C

Распылители круговые

С 3-мя поворотными соплами



- Подставка для надежной установки распылителя
- Поворотные сопла позволяют настроить радиус полива и обеспечить его равномерность
- Конструкция из ударопрочного пластика гарантирует прочность и долговечность изделия



Удобное перемещение по участку

- Поворотные сопла позволяют настроить радиус полива и обеспечить его равномерность
- Конструкция из ударопрочного пластика гарантирует прочность и долговечность изделия

Модель	**669C**		**670C**
Тип полива	круговой		круговой
Соединение	**x2:** быстросъемное, ¾"		**x2:** быстросъемное, ¾"
Площадь полива, м²	175		175
Основание	подставка «Бабочка»		подставка с колесами
Артикул	4260-55/669C		4260-55/670



Распылители круговые
Хромированные

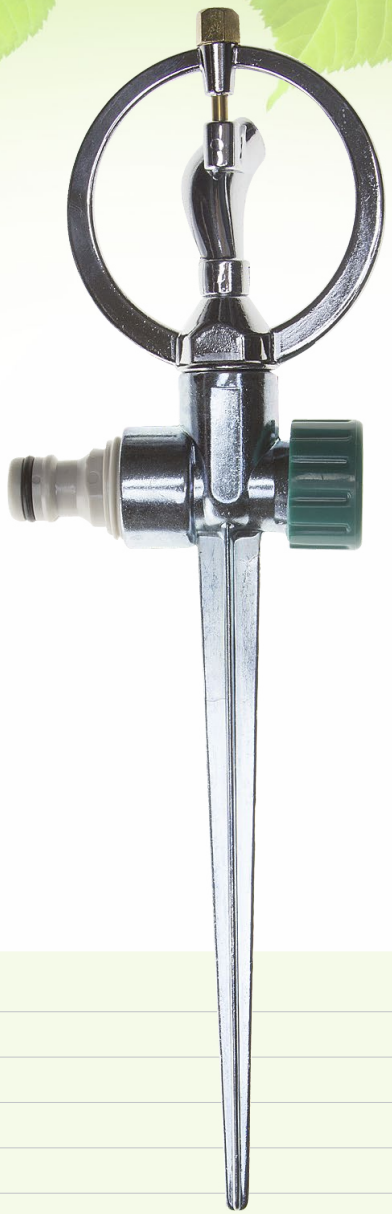



- Надежно фиксируется в почве металлической пикой
- Металлический корпус с антикоррозийным покрытием

- Металлический корпус с антикоррозийным покрытием

Модель	**652C**	**651C** (головка распылителя)
Тип полива	круговой	круговой
Соединение	**x2:** быстросъемное, ¾"	–
Площадь полива, м²	95	95
Основание	на пике	–
Артикул	4260-55/652C	4260-55/651C



Распылитель секторный



Металлический стержень для установки под любым углом

- Регулировка напора воды вентилем
- Надежно фиксируется в почве металлическим стержнем
- Конструкция из ударопрочного пластика гарантирует прочность и долговечность изделия

Модель	**631C**
Тип полива	секторный
Соединение	**x1:** ¾"
Площадь полива, м²	20
Основание	на металлическом стержне
Артикул	4260-55/631C

Распылители импульсные

На подставке, на пике, головка распылителя



- Регулировка сектора полива в пределах 360° позволит настроить эффективный полив участка любой формы
- Головка распылителя из долговечной латуни
- Подставка из ударопрочного пластика для надежной установки распылителя

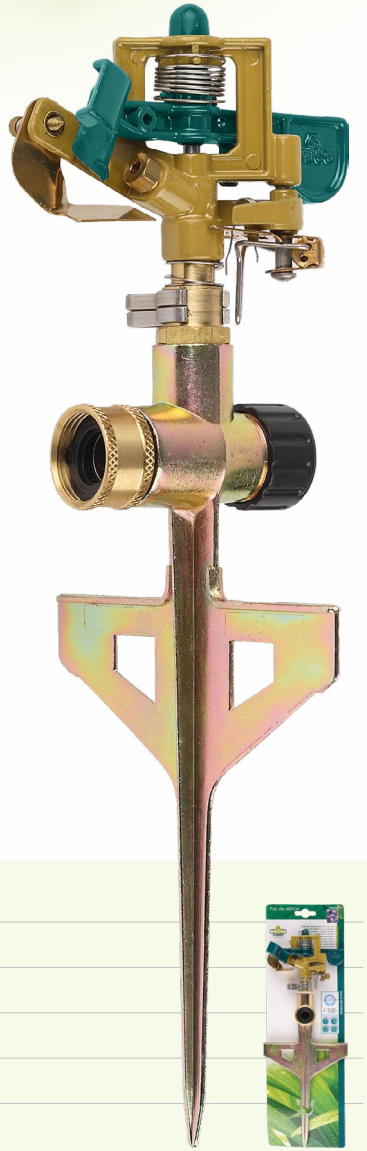

- Регулировка сектора полива в пределах 360° позволит настроить эффективный полив участка любой формы
- Головка распылителя из долговечной латуни
- Надежно фиксируется в почве металлической пикой



- Может устанавливаться в любые поливочные системы аналогичного стандарта
- Регулировка сектора полива в пределах 360° позволит настроить эффективный полив участка любой формы
- Конструкция из латуни: повышенная прочность, не подвержен коррозии

Модель	**708S**	**704C**	**701C** (головка распылителя)
Тип полива	**2 режима:** сектор, полный круг	**2 режима:** сектор, полный круг	**2 режима:** сектор, полный круг
Соединение	**x2:** быстросъемное, ¾"	**x2:** ¾"	**x1:** ¾"
Площадь полива, м²	490	490	490
Основание	на подставке	на пике	–
Артикул	4260-55/708	4260-55/704C	4260-55/701C



Распылители импульсные

На пике, головка распылителя

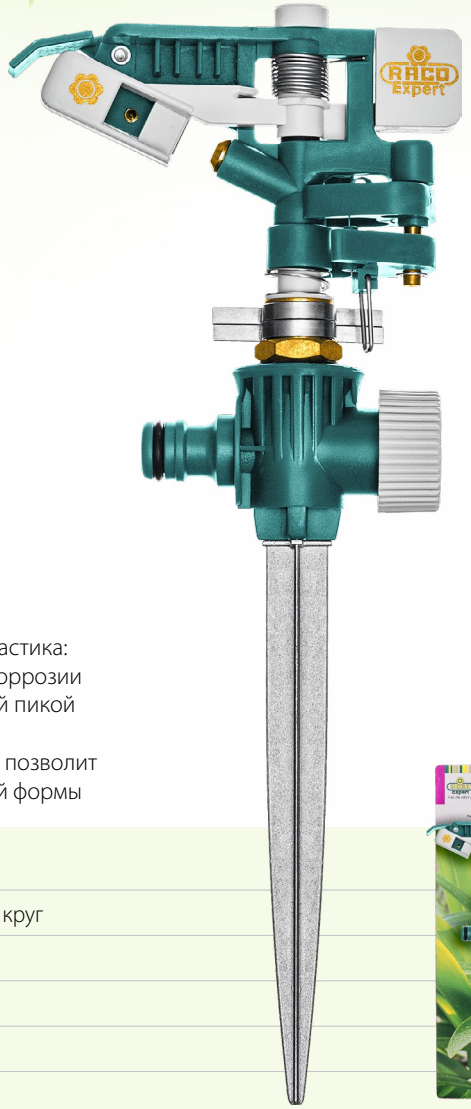

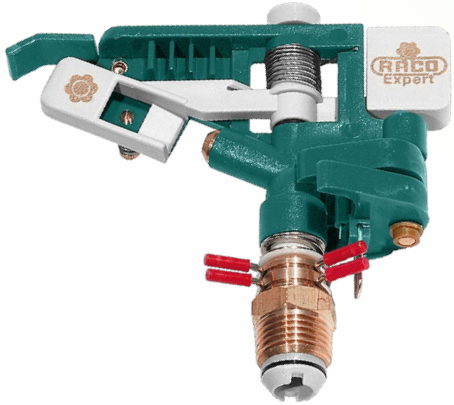

- Конструкция из металла и ударопрочного пластика: максимальный срок службы, не подвержен коррозии
- Надежно фиксируется в почве металлической пикой
- Сопла из долговечной латуни
- Регулировка сектора полива в пределах 360° позволит настроить эффективный полив участка любой формы



- Сопла из долговечной латуни
- Конструкция из металла и ударопрочного пластика: максимальный срок службы, не подвержен коррозии
- Может устанавливаться в любые поливочные системы аналогичного стандарта
- Регулировка сектора полива в пределах 360° позволит настроить эффективный полив участка любой формы

Модель	**713C**	**711C**
Тип полива	**2 режима:** сектор, полный круг	**2 режима:** сектор, полный круг
Соединение	**x2:** быстросъемное, ¾"	**x1:** ¾"
Площадь полива, м²	490	490
Основание	на пике	–
Артикул	4260-55/713C	4260-55/711C

Распылители импульсные

На подставке, на пике, головка распылителя



- Регулировка сектора полива в пределах 360° позволит настроить эффективный полив участка любой формы
- Конструкция из металла и ударопрочного пластика: максимальный срок службы, не подвержен коррозии



- Регулировка сектора полива в пределах 360° позволит настроить эффективный полив участка любой формы
- Конструкция из металла и ударопрочного пластика: максимальный срок службы, не подвержен коррозии
- Надежно фиксируется в почве металлической пикой



- Регулировка сектора полива в пределах 360° позволит настроить эффективный полив участка любой формы
- Конструкция из металла и ударопрочного пластика: максимальный срок службы, не подвержен коррозии
- Может устанавливаться в любые поливочные системы аналогичного стандарта

Модель	**724S**	**722C**	**721C** (головка распылителя)
Тип полива	**2 режима:** сектор, полный круг	**2 режима:** сектор, полный круг	**2 режима:** сектор, полный круг
Соединение	**x1:** быстросъемное	**x2:** быстросъемное, ¾"	**x1:** ¾"
Площадь полива, м²	490	490	490
Основание	на круглой подставке	на пике	–
Артикул	4260-55/724	4260-55/722C	4260-55/721C



Распылители импульсные

На пике, головка распылителя



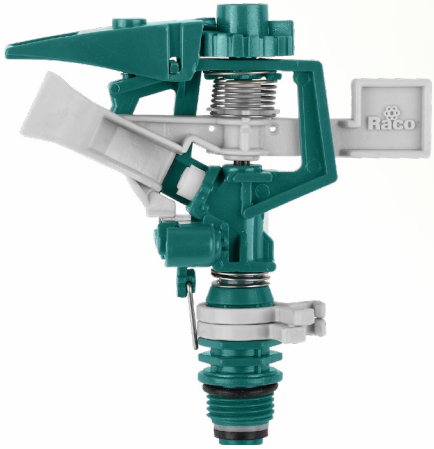

- Регулировка сектора полива в пределах 360° позволяет настроить эффективный полив участка любой формы
- Надежно фиксируется в почве пластиковой пикой
- Конструкция из ударопрочного пластика гарантирует прочность и долговечность изделия

- Регулировка сектора полива в пределах 360° позволяет настроить эффективный полив участка любой формы
- Может устанавливаться в любые поливочные системы аналогичного стандарта
- Конструкция из ударопрочного пластика гарантирует прочность и долговечность изделия



Модель	**716C**	**715C**
Тип полива	**2 режима:** сектор, полный круг	**2 режима:** сектор, полный круг
Соединение	**x2:** быстросъемное, ¾"	**x1:** ¾"
Площадь полива, м²	315	315
Основание	на пике	–
Артикул	4260-55/716C	4260-55/715C

Душ садовый

3-секционный, складной





Голова распылителя
из ударопрочного пластика

- Специальная конструкция обеспечивает легкий монтаж в саду или на газоне
- Большая поворотная душевая голова из прочного пластика может быть установлена под углом в пределах 180°
- Легкий и прочный алюминиевый корпус не подвержен коррозии
- Простой механизм регулировки высоты

Модель	**567C**
Тип полива	душевой
Соединение	**x1:** быстросъемное
Основание	на пике
Высота, см	225
Артикул	4258-55/567C

- Специальная конструкция обеспечивает легкий монтаж в саду или на газоне
- Большая поворотная душевая голова из прочного пластика может быть установлена под углом в пределах 180°
- Легкий и прочный алюминиевый корпус не подвержен коррозии
- Простой механизм регулировки высоты



568C
душевой
x1: быстросъемное
на треноге
225
4258-55/568

Пики для распылителей

Совместимы с головками импульсных распылителей: 4460-55/701C, 4460-55/711C, 4460-55/721C, 4260-55/651C



- Конструкция из металла и ударопрочного пластика: максимальный срок службы
- Надежно фиксирует распылитель в почве

Модель	727S
Тип полива	–
Соединение	**x2:** быстросъемное, ¾"
Материал	металл + пластик
Артикул	4260-55727

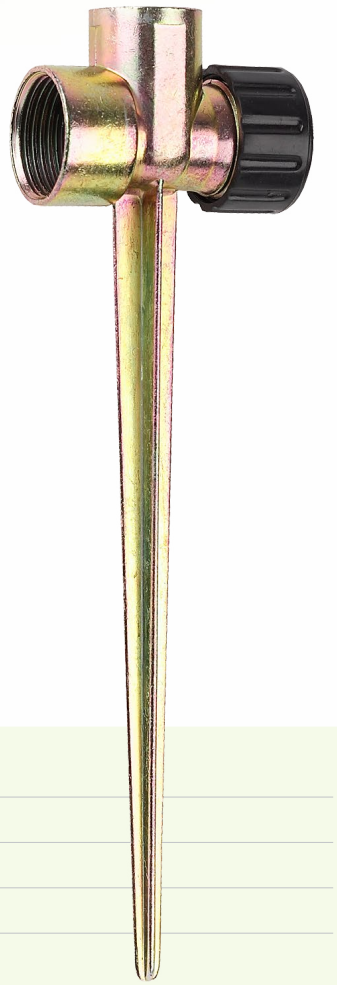

- Конструкция из металла: повышенная прочность
- Надежно фиксирует распылитель в почве

Модель	728S
Тип полива	–
Соединение	**x2:** ¾"
Материал	металл
Артикул	4260-55728

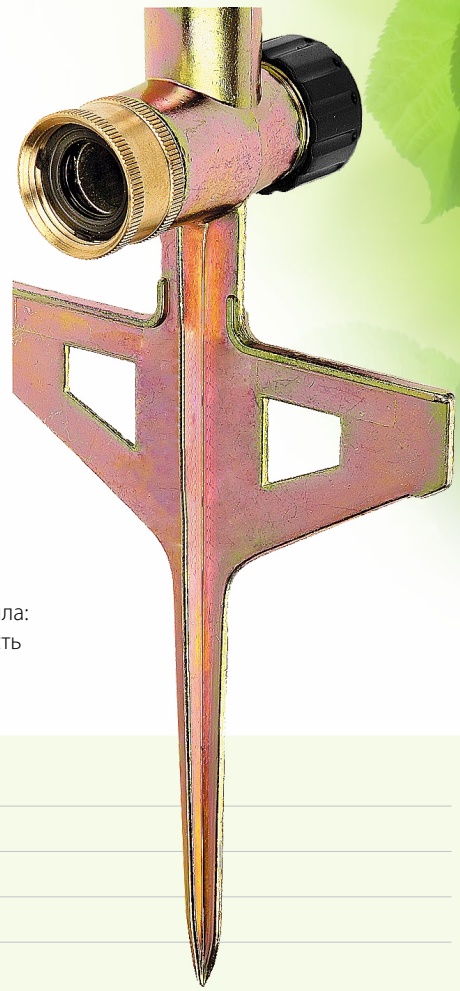

- Конструкция из металла: повышенная прочность
- Надежно фиксирует распылитель в почве

Модель	729S
Тип полива	–
Соединение	**x2:** ¾"
Материал	металл
Артикул	4260-55729