ЗТИ

УПАКОВОЧНЫЕ РЕШЕНИЯ



БОЧКА «OPEN TOP»

- **НАДЕЖНАЯ ГЕРМЕТИЧНОСТЬ**
- **УДОБСТВО ФАСОВКИ И РАСТАРКИ**
- **ВЫДЕРЖИВАЕТ ВЫСОКИЕ ФИЗИКО-МЕХАНИЧЕСКИЕ НАГРУЗКИ**

Отсканируйте QR-код, чтобы ознакомиться с нашим интерактивным каталогом на www.zti.ru

ОБЛАСТЬ ПРИМЕНЕНИЯ:

ЛАКО-КРАСОЧНЫЕ МАТЕРИАЛЫ

БЫТОВАЯ ХИМИЯ

ПИЩЕВЫЕ ПРОДУКТЫ

НЕФТЕХИМИЧЕСКИЕ СОСТАВЫ

ХИМИЧЕСКАЯ ПРОДУКЦИЯ

ФАРМАЦЕВТИЧЕСКИЕ СРЕДСТВА

Широкая горловина и специальные захваты в для рук на дне обеспечивают удобство фасовки и растарки продукции, особенно сыпучих и пастообразных веществ. Съёмная крышка надёжно крепится хомутом из оцинкованной стали. Герметичность обеспечивает уплотнитель, который восстанавливается после снятия крышки, позволяя многократно использовать бочки

Гарантией от несанкционированного доступа к продукции является пломба — шплинт. Тара может перемещаться как вручную, так и с помощью использования стандартных грузозахватных механизмов. Серийный цвет — синий.

Бочки могут использоваться многократно, что позволяет снизить издержки и уменьшить влияние на окружающую среду

ГАБАРИТНЫЕ РАЗМЕРЫ*

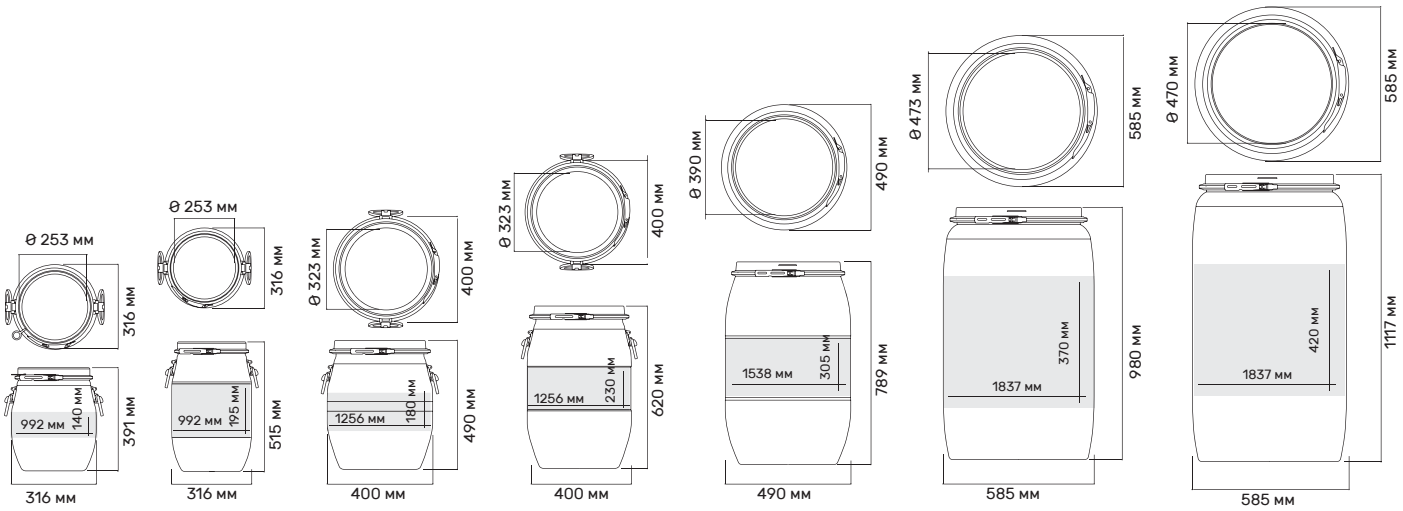

* На чертежах обозначен внутренний диаметр горловины. Точные габариты изделий уточняйте у менеджера.

ТАБЛИЦА С ХАРАКТЕРИСТИКАМИ:

МОДИФИКАЦИЯ	20 л	30 л	48 л	65 л	127 л	227 л	262 л
Вместимость, л**	20,0	30,0	48,0	65,0	127,0	227,0	272
Нагрузка на нижний ярус в штабеле до, кг	70	70	60	130	240	300	300

НОРМА ЗАГРУЗКИ ПУСТОЙ ТАРЫ, ШТ

	20 л	30 л	48 л	65 л	127 л	227 л	262 л
Автофура, 82 м^3	2058	1715	1 020	792	405	240	244

** допуск по вместимости +/-5%

Свяжитесь с центральным офисом «ЗТИ» для более подробной информации
+7 800-775-12-24 | www.zti.ru | info@zti.ru

ПРЕИМУЩЕСТВА:

КАЧЕСТВО

- Высокая механическая прочность и надежная герметичность
- Европейское оборудование
- Технологии PWDS
- Контроль качества каждой партии
- Сохранение исходного класса чистоты
- Некоторые виды изделий имеют сертификат UN

ИНДИВИДУАЛИЗАЦИЯ

- Любой цвет изделия и крышки по шкале RAL
- Ваш логотип на изделии
- Любой цвет изделия и крышки по шкале RAL
- Нанесение этикетки на крышку
- Возможность эксклюзивного пломбирования

ЭКОЛОГИЧНАЯ УПАКОВКА

- 100% перерабатываемая упаковка
- Многоразовое применение
- Современные промышленные экологи-ческие стандарты производства
- Высокая прочность с использованием меньшего количества пластика

КОМПАНИЯ «ЗТИ ГРУПП»

— лидер отрасли промышленной упаковки. Мы предлагаем нашим клиентам индивидуальные упаковочные решения, которые максимально раскрывают потенциал их продуктов

ВОЗМОЖНОСТИ ИНДИВИДУАЛИЗАЦИИ



БОЧКА 65 Л



НАНЕСЕНИЕ ЭТИКЕТКИ
НА КРЫШКУ

КОМПЛЕКТУЮЩИЕ:

Стандартные комплектующие



Крышка



Хомут с замком

Шплинт для пломбирования

Стрелка



Ручки навесные 20л / 65л

Нам доверяют:

ЗТИ УПАКОВОЧНЫЕ РЕШЕНИЯ

VORTEX ПРОФЕССИОНАЛЬНЫЕ РЕШЕНИЯ · bergauf · SINTEC · DÖHLER NATURAL FOOD & BEVERAGE INGREDIENTS · AIMOL

AdBlue® · SYNERGETIC · Henkel · Cargill · B&B

GOLDMAN & YOUNG ЧИСТОТА • БЕЗОПАСНОСТЬ • ЗДОРОВЬЕ · PHILIP MORRIS INTERNATIONAL · ЗАВОД СИКМО РОССИЙСКИЙ ПРОИЗВОДИТЕЛЬ ПРОФЕССИОНАЛЬНЫХ МОЮЩИХ СРЕДСТВ plex · Кх3 КОТЛАССКИЙ ХИМИЧЕСКИЙ ЗАВОД · weber SAINT-GOBAIN

... и многие другие – тысячи клиентов по десяткам отраслей

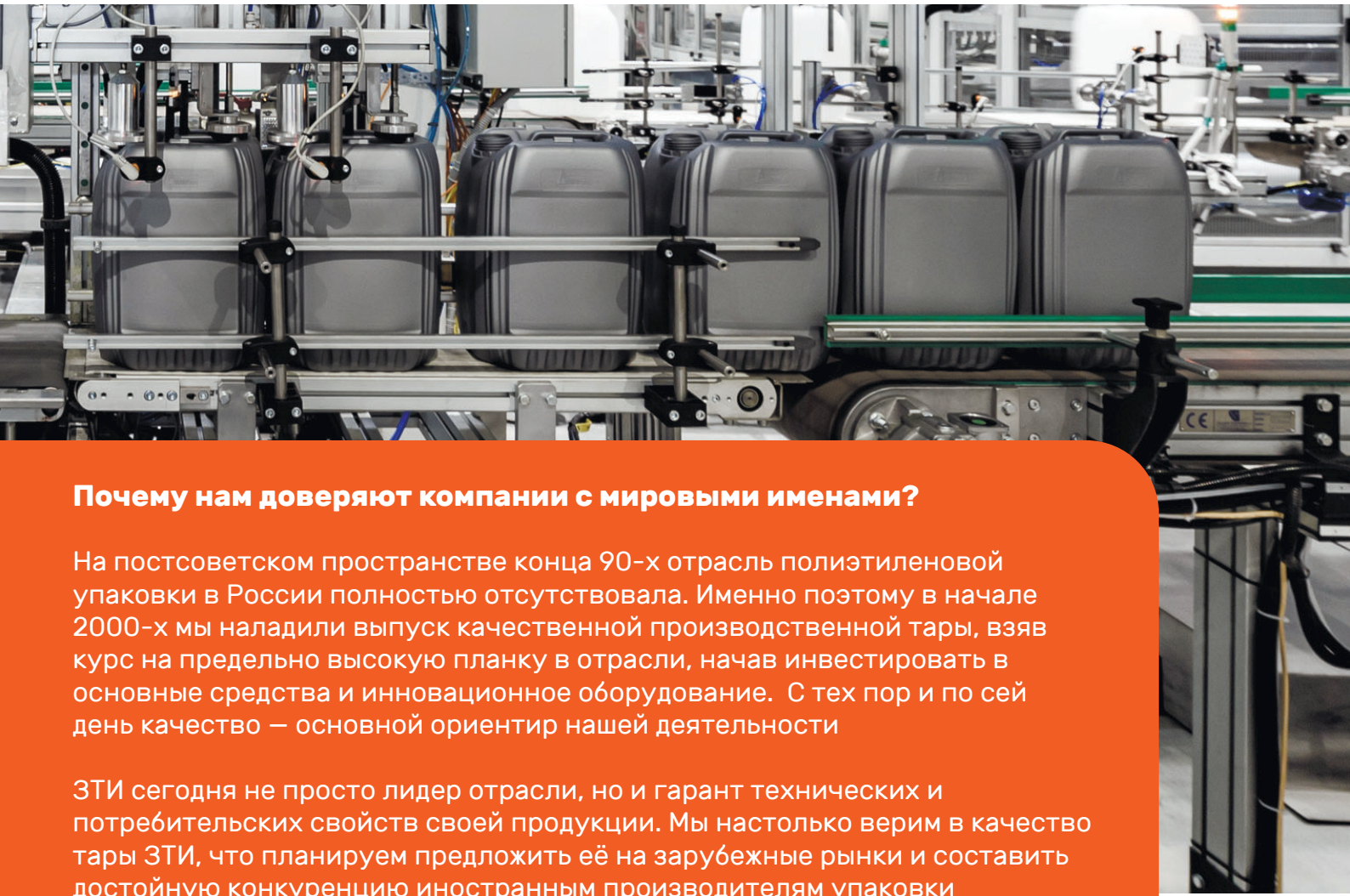

Почему нам доверяют компании с мировыми именами?

На постсоветском пространстве конца 90-х отрасль полиэтиленовой упаковки в России полностью отсутствовала. Именно поэтому в начале 2000-х мы наладили выпуск качественной производственной тары, взяв курс на предельно высокую планку в отрасли, начав инвестировать в основные средства и инновационное оборудование. С тех пор и по сей день качество — основной ориентир нашей деятельности

ЗТИ сегодня не просто лидер отрасли, но и гарант технических и потребительских свойств своей продукции. Мы настолько верим в качество тары ЗТИ, что планируем предложить её на зарубежные рынки и составить достойную конкуренцию иностранным производителям упаковки

Посетив наш завод, Вы погрузитесь в производственную атмосферу европейского уровня

Добро пожаловать в ЗТИ!