Капилляры для РД-2Р, РД-2Р модель 35, РДД-2Р

Максимальное давление, МПа
3,5

Диапазон рабочих температур, °С
–10...+110

Резьба присоединения к прибору
Внутренняя: G¼
Наружная: G¼

Резьба присоединения к процессу
Наружная: G¼, G½ или M20x1,5

Длина, м
1 / 1,5 / 2 / 3

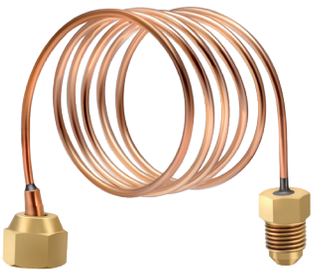

Материал гайки и штуцера
Латунь

Материал трубки
Медный сплав

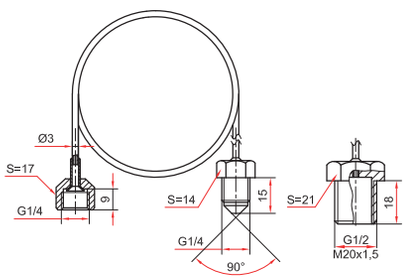

Для РД-2Р, РДД-2Р

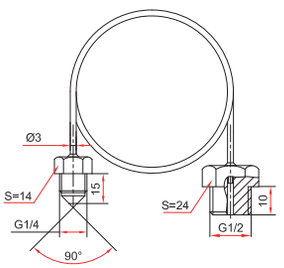

Для РДД-2Р для низких давлений

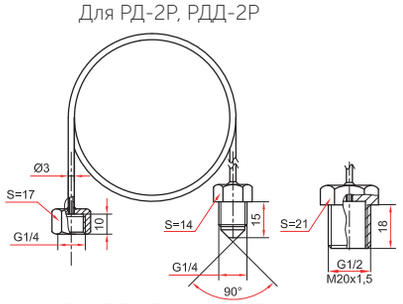

Для РД-2Р модель 35

Пример обозначения: Капиллярная трубка для РД/РДД, G1/4 - G1/4 (внутр. накидная гайка - наруж.), длина 1 м

Быстрозажимные патроны

Предназначены для быстрого монтажа и демонтажа измерительных приборов в процессе их поверки на поверочных стендах в метрологических лабораториях, а также при опрессовке различных устройств и магистралей, в неагрессивных к каучуку средах

Не требуют применения гаечных ключей

Максимальное рабочее давление, МПа
40

Максимальная рабочая температура, °С
80

Резьба присоединения
Наружная: M20x1,5
Внутренняя: M20x1,5, M12x1,5, G½ или G¼*
* — под заказ другие резьбы

Материал патрона
Нержавеющая сталь 08Х18Н10

Материал уплотнительного кольца
Бутадиен-нитрильный каучук (NBR)

Максимальный вес, кг
0,16 (внутр.: M12x1,5, G¼)
0,36 (внутр.: M20x1,5, G½)

Техническая документация
ТУ 4218-001-4719015564-2015



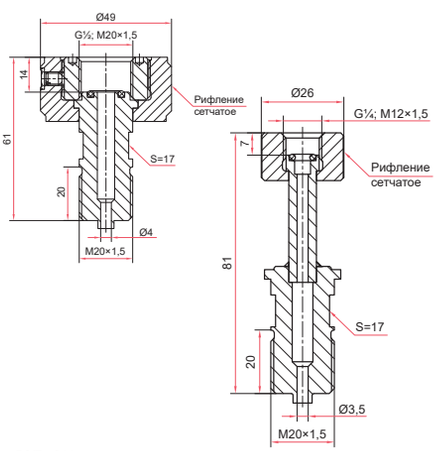

Пример обозначения: Быстрозажимной патрон БЗП-G½

Рукава соединительные для РМ

Максимальное давление, МПа
10*

Диапазон рабочих температур, °С
–50...+200

Резьба присоединения к прибору
Внутренняя: M20x1,5

Резьба присоединения к РМ
Наружная: M20x1,5

Длина, м
2 / 3 / 4 / 5

Материал рукава и штуцеров
Нержавеющая сталь 08Х18Н10

* — при объединении разделителя со средством измерений через рукав, максимальное давление не должно превышать 10 МПа



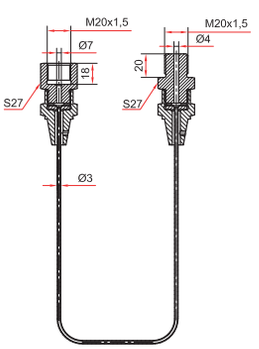

Пример обозначения: Рукав соединительный РС-2 M20x1,5 внутр. — M20x1,5 наруж.

Заглушки резьбовые

Предназначены для перекрытия резьбовых соединений гидравлических или пневматических систем при демонтаже измерительных приборов или другого оборудования

Материал
Углеродистая сталь 10
Нержавеющая сталь 08Х18Н10

Резьба присоединения
Наружная: G½ или M20x1,5

Техническая документация
ТУ 4218-001-4719015564-2015



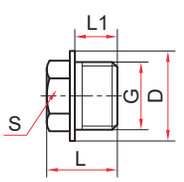

Основные размеры (мм), вес (кг)

G	S	L	L1	D	Вес
G½, сталь	22	26	14	30	0,075
G½, нерж.	19	26	14	26	0,068
M20x1,5, сталь	19	23	13	28	0,060

Пример обозначения: Резьбовая заглушка G½, нерж.