VitrA

Concealed cistern installation manual

Gömme rezervuar montaj broşürü / Montageanleitung Unterputzspülkästen /
Manuel d'installation bâtis support / Manuale installazione cassetta da incasso /
Инструкция по установке Инсталляций

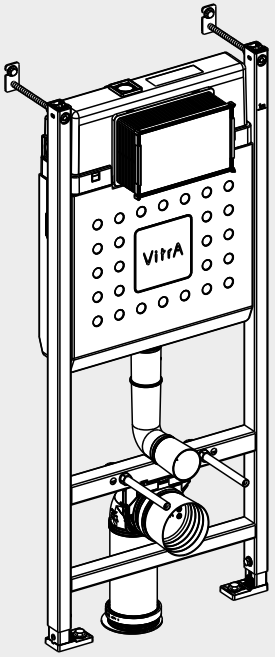

441059-b / 100726

A

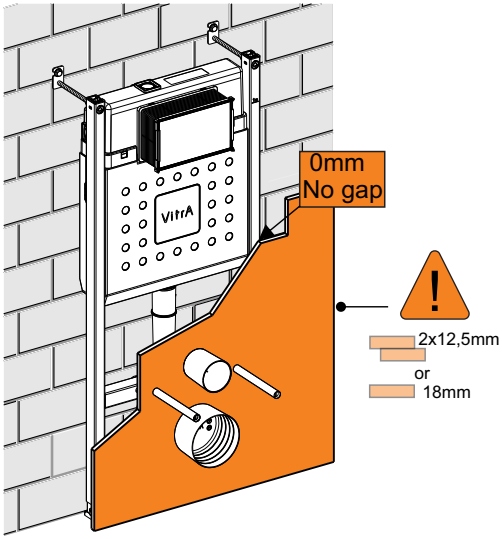

[mm]

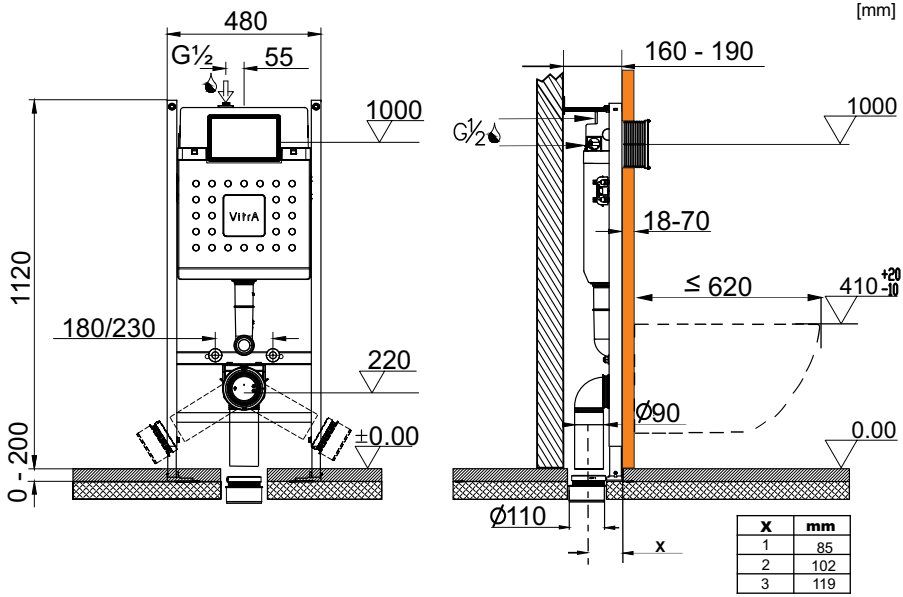

x	mm
1	85
2	102
3	119

B

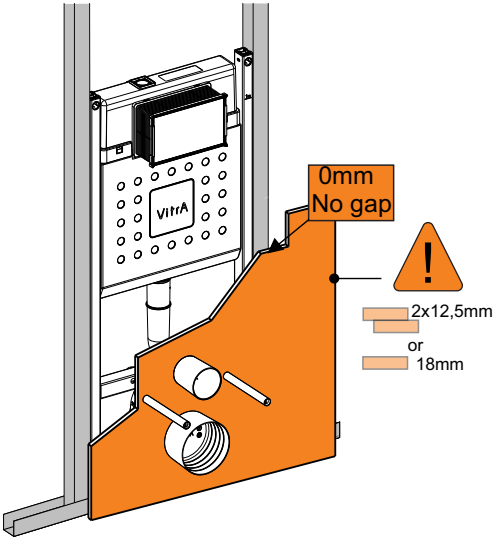

[mm]

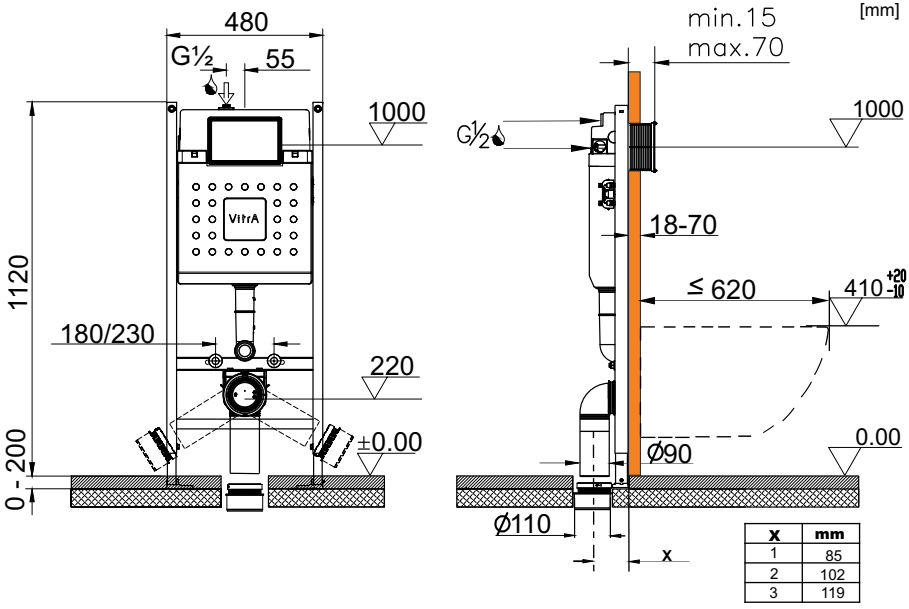

x	mm
1	85
2	102
3	119

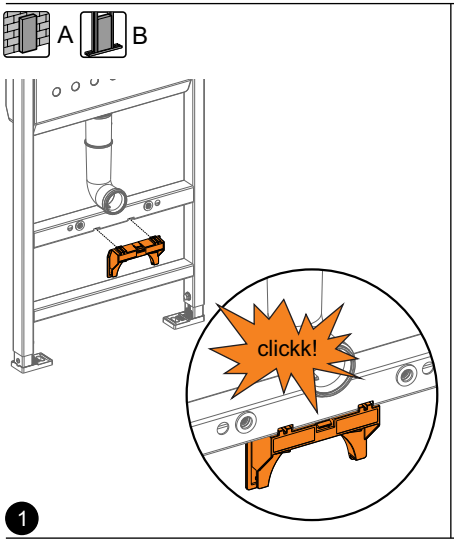
A
B
clickk!
1

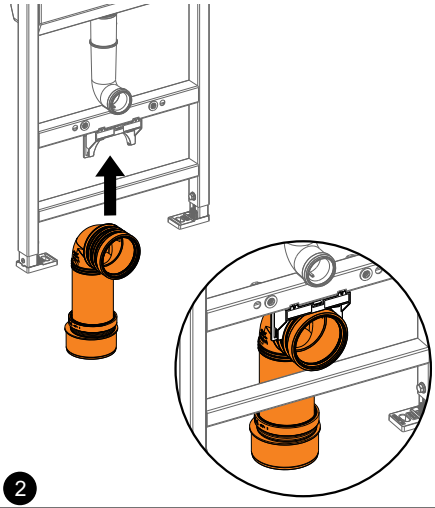
2

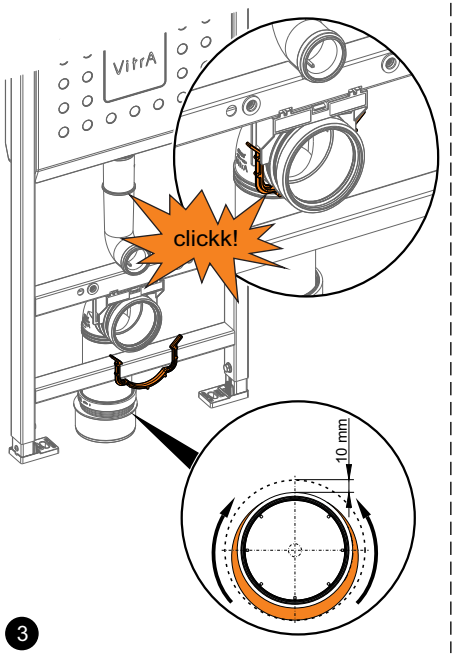
VitrA
clickk!
10 mm
3

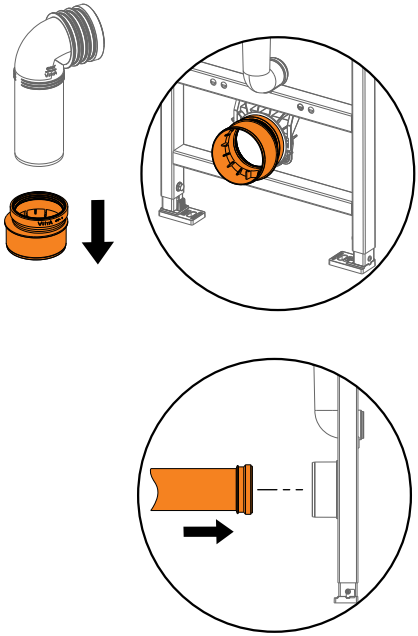

A B

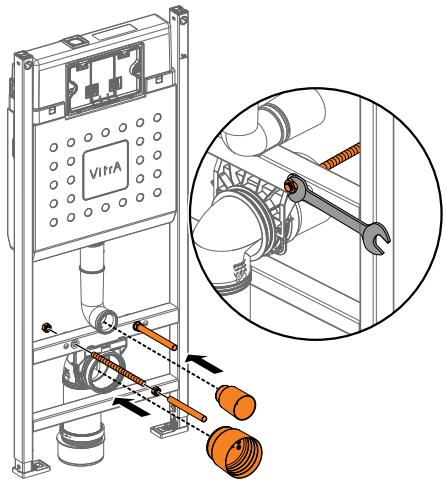

4

A

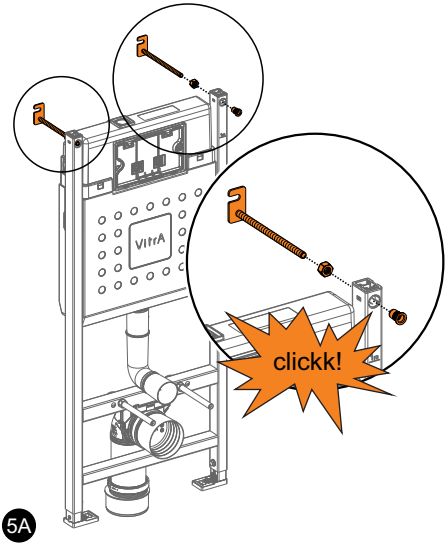

5A

A

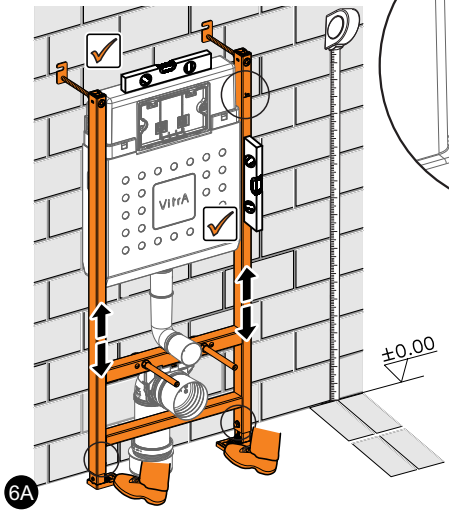

6A

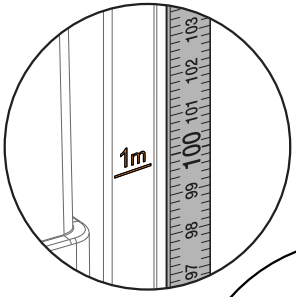

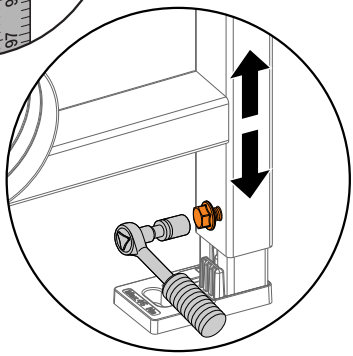

[mm]

A

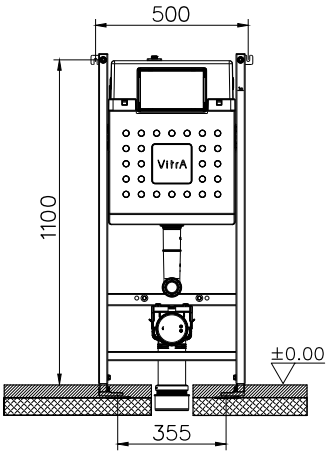

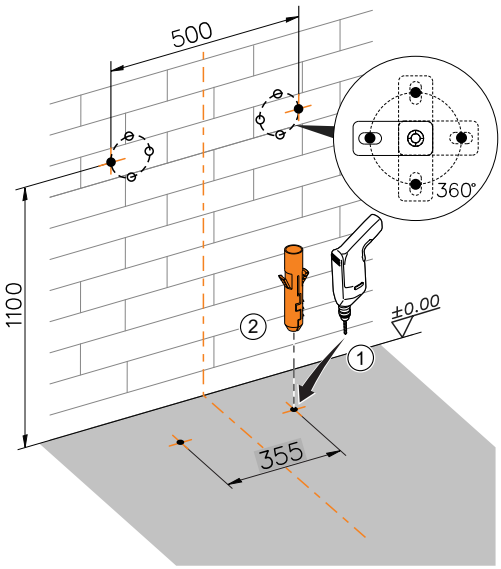

7A

A

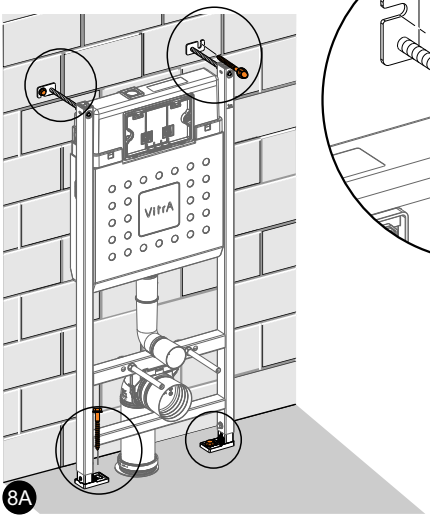

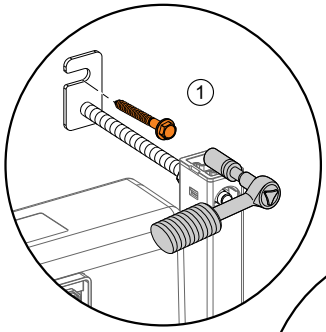

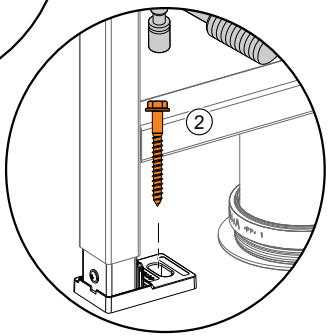

8A

B

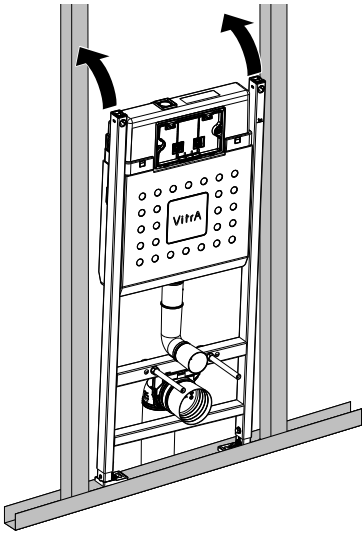

5B

B

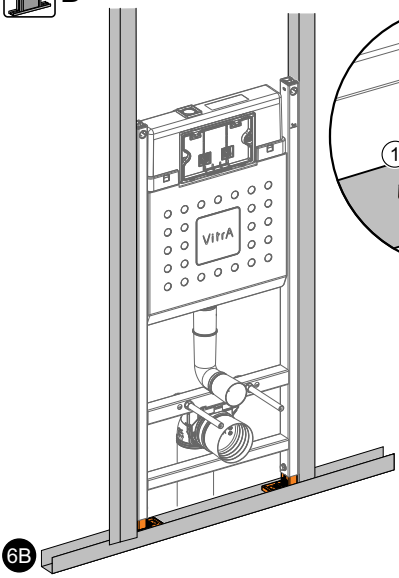

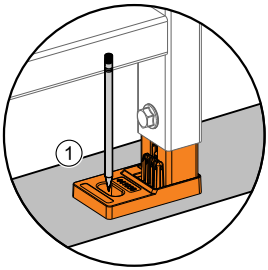

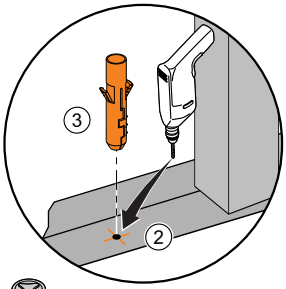

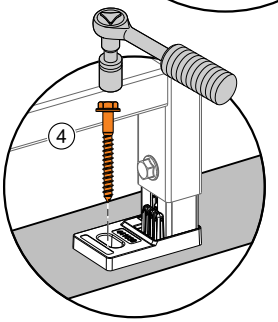

6B

B

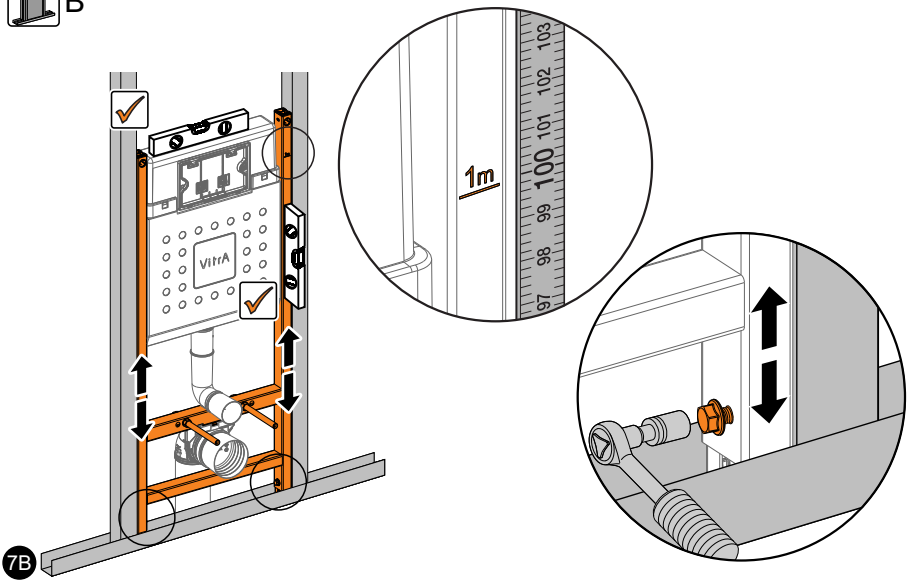
1m
97
98
99
100
101
102
103
VitrA
7B

B

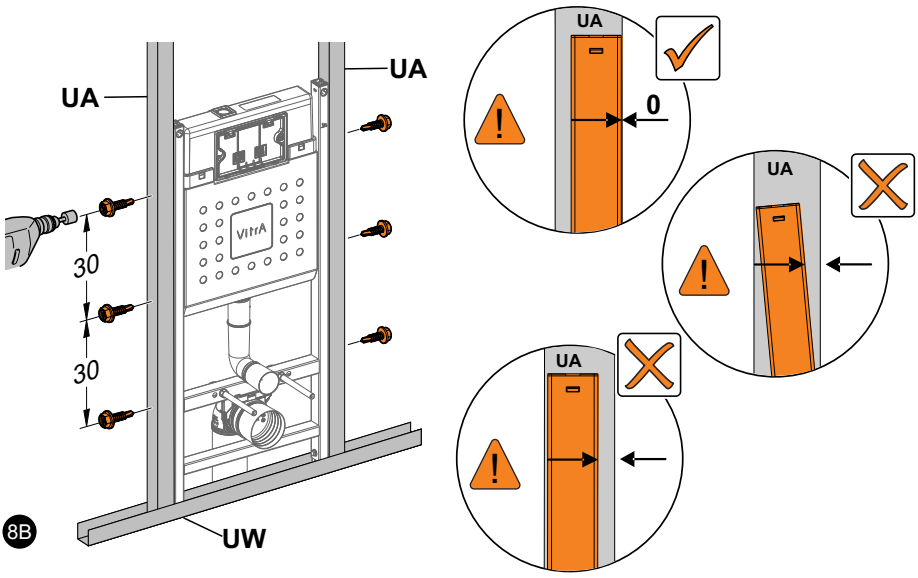
UA
UA
30
30
VitrA
UW
8B
UA
0
UA
UA

A B

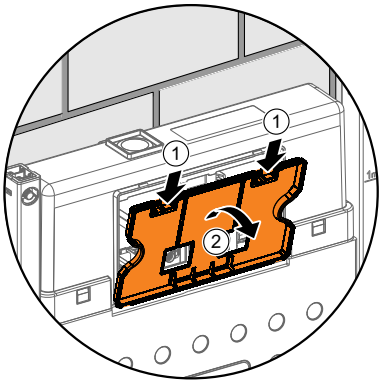

9

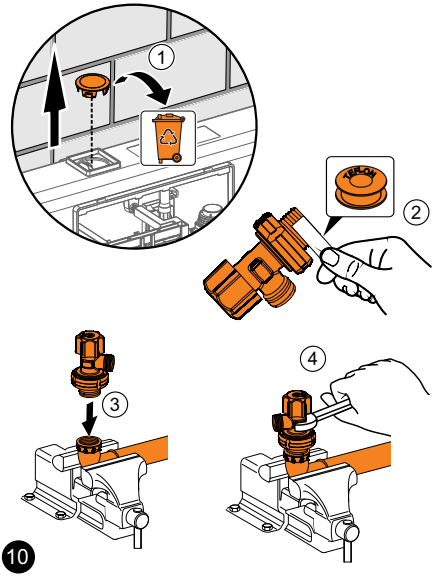

10

A B

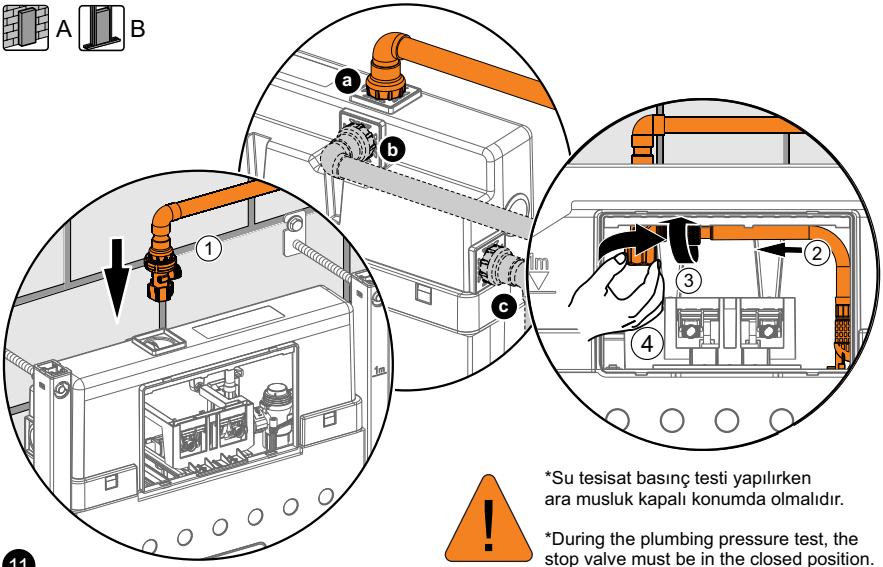

11

*Su tesisat basınç testi yapılırken ara musluk kapalı konumda olmalıdır.

*During the plumbing pressure test, the stop valve must be in the closed position.

A B

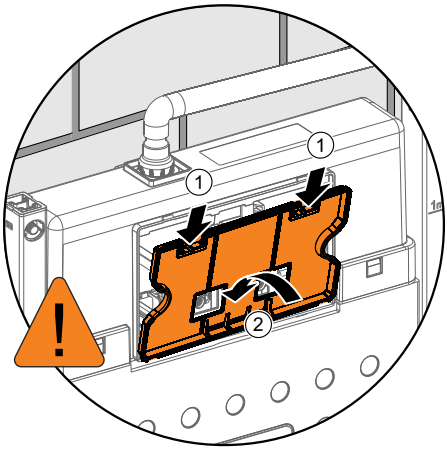

12

A B

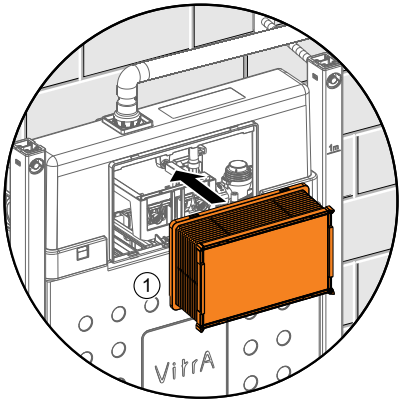

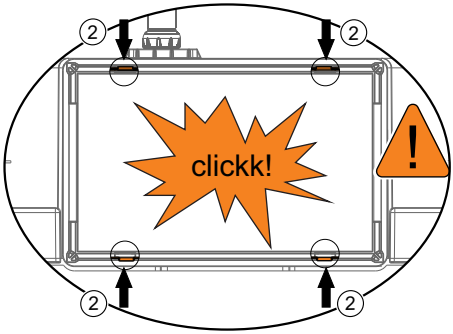

13

A B

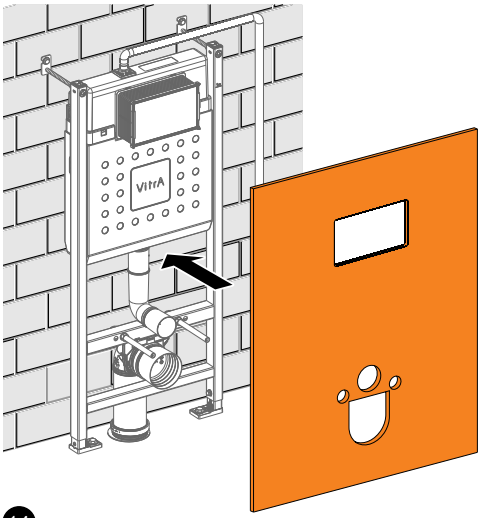

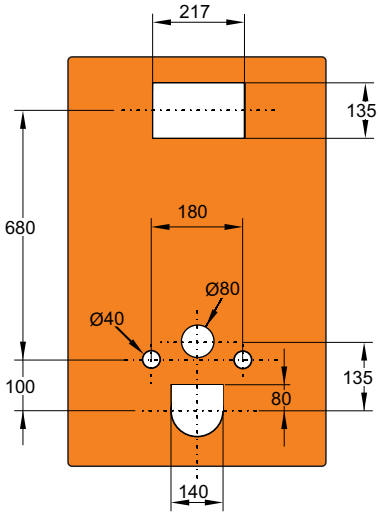

14

A B

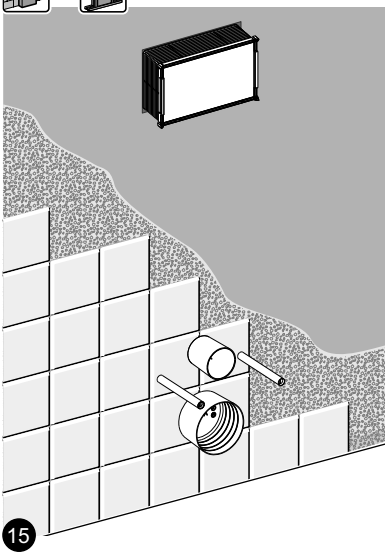

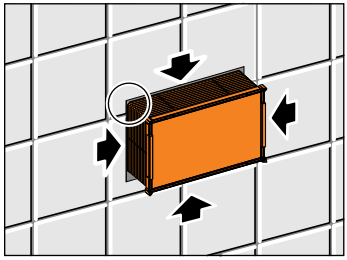

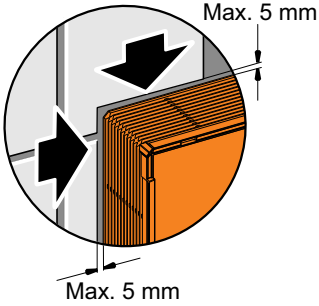

15

Eczacıbaşı

GARANTİ BELGESİ

GÖMME REZERVUAR VE KUMANDA PANELİ

TÜM MODELLER İÇİN GEÇELİDİR.

WARRANTY CERTIFICATE

CONCEALED CISTERNS AND CONTROL PANELS

WARRANTY CERTIFICATE IS VALID FOR ALL MODELS.

VitrA

GÖMME REZERVUAR VE KUMANDA PANELİ

Değerli müşterimiz,
Vitra/Artema markalı ürünü seçtiğiniz için teşekkür ederiz. Bu kılavuzun tamamını ürününüzü monte ettirmeden önce dikkatle okumanızı ve ileride lazım olabilecek bir başvuru kaynağı olarak saklamanızı önemle rica ediyoruz.

1. Giriş

- Montaj ve kullanım sırasında sorun çıktığında size hızlı hizmet verebilmemiz ve haklarınızın kaybolmaması için ürüne ait "Garanti Belgesi"ni satıcımıza mutlaka onaylatınız.
- Montaj, bakım ve onarım hizmetleri için servis ihtiyacı olduğu taktirde:
  - **a.** Yetkili satıcımızdan, internet adresinden veya ücretsiz danışma hattından (0850 311 70 70) ikamet bölgenizden sorumlu yetkili servis bilgilerine ulaşabilirsiniz. Yetkili servislerin bazıları zaman içerisinde iptal edilmiş olabilir. En doğru iletişim bilgilerini, sürekli güncellenen www.vitra.com.tr internet sitemizden öğrenebilirsiniz.
  - **b.** Özel servis adı altında çalışan ve Vitra-Artema yetkili servisi olmayan kişi veya kuruluşların, eğitim almış olsalar bile "Bedelsiz Montaj" yapmaya ve "Garanti Kapsamında" arıza gidermeye yetkileri yoktur.
  - **c.** Hizmet için gelen "Vitra-Artema Yetkili Servisi Personel Kartı" olmayan servis teknisyenini asla kabul etmeyiniz.
  - **d.** Hizmet sonunda teknisyen, "Hizmet Formu"nu eksiksiz olarak yazmak, sizin imzanızı almak ve bir kopyasını size vermek zorundadır. Size verilen "Hizmet Formu"nun kopyasını lütfen saklayınız.

2. Ürün Özellikleri

Rezervuar:
- Çalışma su basınç aralığı 0.5-10 bar
- Azaltılmış (2,5 ve 3lt) ve Tam yıkama (4 ve 6 lt) özelliği (Modele göre değişebilir)
- Otomatik Doldurma Mekanizması
- Taşma Borusu ile Tahliye Sistemi
- 2.2±0.2 lt/sn Boşaltma Debisi
- Farklı tip Kumanda Panelleri ile kullanılabilme

Panel:
- PVD kaplama ile Yüksek Korozyon Direnci (bazı modellerde)
- Mekanik ve Pnömatik Kumanda Mekanizması (modellere göre)

Teknik Data:
- Besleme Voltajı - 230 V AC
- Güç Tüketimi - 4 VA
- 20.3 x 25,4 cm (8x10") Yatay biçimli Kodak gri kartın gri tarafına algılama mesafesi (Fabrika ayarı) -72 cm
- Yıkama Hacmi:
  A- Ön Yıkama – 3 lt. (Fabrika ayarı: Aktif Değil)
  B- Ana Yıkama – (Fabrika ayarı: 3-6 lt. Aktif)
- Manuel Yıkama – (Fabrika Ayarı; 6 lt. Aktif)
- Ara Yıkama – (Her 60 Dakika) (Fabrika Ayarı: Aktif Değil)
- Otomatik Yıkama – 72 Saat (Fabrika Ayarı: Aktif Değil)

3. Montaj ve Öncesinde Dikkat Edilmesi Gerekenler

- Ürünlerinizin daha sağlıklı çalışması ve montaj hizmetinin de garanti kapsamına girmesi için ürün montajını Vitra-Artema yetkili servislerine yaptırmanızı öneriyoruz.
- Montaj öncesi altyapı hazırlanırken montajı yapılacak ürünlerin teknik katalogda (Bilgi için www.vitra.com.tr) belirtilen ölçüleri dikkate alınmalıdır. Gömme rezervuarınızın sağlıklı bir şekilde tesisata bağlanabilmesi ve zarar görmemesi için tesisat çıkış uçlarının uygun ölçülerde olmasını sağlayınız.
- Yeni inşaatlarda ve tesisatı yenilenen mekanlarda, gömme rezervuar sıhhi tesisata bağlanmadan önce, boru ve bağlantı elemanlarının içerisinde kalan tüm pislikler su akıtılarak temizlenmelidir.
- Yeni tesisatlarda, tesisat yıkaması ile ürünlerin kullanıma geçeceği süre esnasında don tehlikesine karşı tesisatta kalan su tamamen tahliye edilmelidir. Gömme rezervuarın uzun süre kullanılmayacağı durumlarda da aynı şekilde ana su girişi kapatılmalı, tesisat içinde kalan su tamamen tahliye edilmelidir. Gömme rezervuarlarımız bina içinde kullanılacak şekilde tasarlanmıştır.

- Gömme rezervuar panellerini, inşaat halindeki binalarda uzun süre takılı olarak bırakmayınız. İnşaat harcı, kireç ve çimento esaslı malzemelerin içerisindeki kalsiyum oksit ve benzeri kimyasal maddeler havanın nemi ile birleşerek yüzeye etki etmek suretiyle gömme rezervuar panelinin kaplamasına zarar verebilir. Eğer gömme rezervuar paneli inşaat ortamında uzun süre kalmak zorundaysa lütfen bez torba ve üzerine tekrar naylon torba ile sararak paneli korumaya alınız.
- Ürünleri, tesisattan ve su şebekesinden gelecek kum ve benzer parçacıklardan korumak için ana tesisat girişine ve daire girişlerine filtre valf takılmalıdır. Bu sayede tesisattan gelebilecek kum, çamur, keten, taş vb partiküllerin neden olabileceği arızaların önüne geçilebilir.
- Ürün montajında ürün ile birlikte verilen ya da montaj talimatlarında tavsiye edilen yan malzemeler kullanılmalıdır.
- Su kesilmelerinden sonra suyun tekrar sisteme verilmesi sırasında borularda kalan hava sıkışarak standart tesisat basıncının üzerine çıkabilir. Ürünleri bu darbeden korumak için en etkili çözüm, ana giriş üzerine basınç düşürücü valf konulmasıdır.
- Ürün üzerinde herhangi bir kesme, delme, boyama, aşırı zorlama işlemi kesinlikle yapılmamalıdır.
- Ürünün sağlıklı bir şekilde çalışabilmesi için tesisat basıncı 0,5 bar ile 10 bar arasında olmalıdır.
- Banyo uygulamalarında duvar kağıdı kaplaması, panel üst noktasından en az 5cm uzaklıktan yapılmalıdır,
- Rezervuar montajı sırasında gövde altında kalan boş bölgeye gaz beton, alçı vb. mukavemeti düşük malzemeler ile doldurulmamalıdır,
- Rezervuar montajı sırasında gövde altında kalan boş bölge sıva ile doldurulmalıdır,
- Fotoselli panellerde sensor önü herhangi bir engel ile kapatılmamalıdır.
- Elektronik panellerde kullanılan adaptör, trafo vb. ekipmanların rezervuar gövdesi içerisine montajı yapılmamalıdır,
- Montaj esnasında rezervuar gövdesini delebilecek veya ezebilecek herhangi bir işlem yapılmamalıdır.

4. Nakliye-Depolama Esnasında Dikkat Edilmesi Gerekenler

- Ürünler taşıma ve depolama sırasında yeterli koruma altına alınmalı ve darbelerden korunmalıdır.
- Ambalajlı ürünler yağmur, su, rutubet, toz ve ateş gibi ürün ve ürün ambalajına zarar verecek durumlardan korunmalıdır.
- Ürünler birbiri üzerine aşırı yığılmamalı ve ürün ambalajının ezilmesine izin verilmemelidir. Devrilme ve düşmeye karşı önlem alınmalıdır.
- Ambalajlı ürünler yağmur, su, rutubet, toz ve ateş gibi ürün ve ürün ambalajına zarar verecek durumlardan korunmalıdır.
- Ürünler birbiri üzerine aşırı yığılmamalı ve ürün ambalajının ezilmesine izin verilmemelidir. Devrilme ve düşmeye karşı önlem alınmalıdır.

5. Kullanım ve Bakım Önerileri

- Ürünün kaplamasına zarar verdiği için temizlik amaçlı asit içerikli, kireç sökücülü sıvılar, tuz ruhu ve toz temizleyiciler, çamaşır suyu , içeriğinde sülfürik asit, nitrik asit, hidroklorik asit ve diğer asitler ile kireç çözücü/sökücü, klor bazlı ağartıcı içeren deterjanlar gibi malzemeler kullanılmamalıdır. Gömme rezervuar panelinin bulunduğu mekanda genel temizlik amacıyla bu tip kimyasal malzemelerin kullanılması durumunda ortam çok iyi havalandırılmalı, paneller bu kimyasalların buharına maruz bırakılmamalıdır. Gömme rezervuar panelini temizlerken bulaşık teli, sert temizlik süngeri gibi aşındırıcı/çizici etkisi olan malzemeler kullanılmamalıdır. Panel yüzeyleri yumuşak bir bez ve sabunlu su kullanılarak temizlenip kurulanmalıdır.
- Boyalı ürünlerde sararma / solma problemine yol açabileceğinden ötürü ürünlerin uzun süre ultraviyole ve güneş ışınlarına maruz bırakılmaması gerekmektedir.
- Rezervuar içine temizlik amaçlı herhangi bir kimyasal/tablet vb. atılmamalı.

6. Garanti Şartları

- Garanti süresi, ürünün teslim tarihinden itibaren başlar. Fotoselli - Elektronik Gömme Rezervuar ve Kumanda Panelleri 2 (iki) yıl, Gömme Rezervuar 10 (on) yıl, Kumanda Panelleri 5 (beş) yıl, Contalar 5 (beş) yıldır.
- Ürünün bütün parçaları dâhil olmak üzere tamamı garanti kapsamındadır.
- Ürünün ayıplı olduğunun anlaşılması durumunda tüketici, 6502 sayılı Tüketicinin Korunması Hakkında Kanunun 11'inci maddesinde yer alan;
  a- Sözleşmeden dönme,
  b- Satış bedelinden indirim isteme,
  c- Ücretsiz onarılmasını isteme,
  ç- Satılanın ayıpsız bir misli ile değiştirilmesini isteme, haklarından birini kullanabilir.

- Tüketicinin bu haklardan ücretsiz onarım hakkını seçmesi durumunda satıcı; işçilik masrafı, değiştirilen parça bedeli ya da başka herhangi bir ad altında hiç bir ücret talep etmeksizin ürünün onarımını yapmak veya yaptırmakla yükümlüdür. Tüketici ücretsiz onarım hakkını üretici veya ithalatçıya karşı da kullanabilir. Satıcı, üretici ve ithalatçı tüketicinin bu hakkını kullanmasından müteselsilen sorumludur.
- Tüketicinin, ücretsiz onarım hakkını kullanması halinde ürünün;
  - Garanti süresi içinde tekrar arızalanması,
  - Tamiri için gereken azami sürenin aşılması,
  - Tamirinin mümkün olmadığının, yetkili servis istasyonu, satıcı, üretici veya ithalatçı tarafından bir raporla belirlenmesi durumlarında; tüketici ürünün bedel iadesini, ayıp oranında bedel indirimini veya imkân varsa ürünün ayıpsız misli ile değiştirilmesini satıcıdan talep edebilir. Satıcı, tüketicinin talebini reddedemez. Bu talebin yerine getirilmemesi durumunda satıcı, üretici ve ithalatçı müteselsilen sorumludur.
- Ürünün tamir süresi 20 iş günüdür. Bu süre, garanti süresi içerisinde ürüne ilişkin arızanın yetkili servis istasyonuna veya satıcıya bildirimi tarihinde, garanti süresi dışında ise ürünün yetkili servis istasyonuna teslim tarihinden itibaren başlar. Ürünün arızasının 10 iş günü içerisinde giderilememesi halinde, üretici veya ithalatçı; ürünün tamiri tamamlanıncaya kadar, benzer özelliklere sahip başka bir ürünü tüketicinin kullanımına tahsis etmek zorundadır. Ürünün garanti süresi içerisinde arızalanması durumunda, tamirde geçen süre garanti süresine eklenir.
- Tüketici, garantiden doğan haklarının kullanılması ile ilgili olarak çıkabilecek uyuşmazlıklarda yerleşim yerinin bulunduğu veya tüketici işleminin yapıldığı yerdeki Tüketici Hakem Heyetine veya Tüketici Mahkemesine başvurabilir.
- Satıcı tarafından bu Garanti Belgesinin verilmemesi durumunda, tüketici Gümrük ve Ticaret Bakanlığı Tüketicinin Korunması ve Piyasa Gözetimi Genel Müdürlüğüne başvurabilir.
- Ürünün kullanma kılavuzunda yer alan hususlara aykırı kullanılmasından kaynaklanan arızalar garanti kapsamı dışındadır.

7. Garanti Kapsamı Dışında Kalan Hususlar

Aşağıda belirtilen hususlar garanti kapsamı dışındadır.

- Malın (ürün),teknik katalog, montaj ve kullanım kılavuzunda yer alan hususlara aykırı olarak kullanılmasından kaynaklı arızalar.
- Yetkisiz kişilerce yapılan hatalı montaj, bakım, onarım ve demontaj nedeniyle üründe oluşan arıza ve hatalar.
- Ürün montajında, ürün ile birlikte verilen veya montaj kılavuzlarında tavsiye edilen yan malzemelerin kullanılmaması.
- Malın müşteriye tesliminden sonra taşıma esnasında, inşaat yerinde uzun süre kalmasından ve depolama şartlarına uyulmamasından oluşan yüzey hataları ve diğer hasarlar.
- Kullanım alanında yapılacak tadilatlar esnasında üründe oluşabilecek deformasyonlar.
- Yetersiz havalandırma ve ortamdaki korozif kimyasallara ait buhar ve benzeri maddelerin ürünün kaplamasında meydana getireceği bozulmalar.
- Yangın, sel, deprem gibi doğal afetler nedeniyle ürünlerde oluşabilecek arıza ve hasarlar.
- Ürünlerin müşteri tarafından yapılan temizlik ve bakım işlerinde montaj ve kullanım kılavuzunda belirtilen kurallara uyulmaması.
- Orijinal Vitra/Artema yedek parçası kullanılmamasından doğan arızalar ile ürünlere Vitra/Artema bilgisi ve onayı dışında ilave veya uyarlama yapılması.
- Genel su şebekesinden gelen standart dışı koşullardan (tesisattan gelen ve ürüne zarar veren kum,çakıl, partikül vb.) kaynaklanan arızalar. Borulama ve tesisattan kaynaklanan problemler.
- Gömme rezervuarın hazne içine kesitleri tıkayacak yabancı maddeler (harç, kireç,bez, havlu, kağıt havlu, sigara izmariti vb.) atılması, temizlik amaçlı klor içeren ya da benzeri maddelerin atılması sonucu oluşacak arızalar.
- Yüzeylere sert ve sivri cisimlerin darbesi sonucu oluşan hasarlar,
- Ürün üzerinde herhangi bir kesme, delme, boyama, aşırı zorlama neticesinde oluşan hasar ve arızalar.
- Sisteme standartlarda tavsiye edilen basınç ve sıcaklık değer aralığının dışında su verilmesinden, buzlanma ve donmadan meydana gelen hasarlar.
- Ani voltaj değişiklikleri nedeniyle elektronik ürünlerde meydana gelen arıza ve hasarlar.
- Burada belirtilmemiş olsa bile müşterinin her türlü yanlış kullanımından kaynaklanan kusurlar.
- Ürünün garanti süresi dahilinde olduğunu gösteren onaylı garanti belgesinin veya faturasının beyan edilememesi.
- Tesisat su basıncı 0,5 bar dan düşük veya 10 bar dan yüksek olduğu durumlarda oluşan arızalar,

- Banyo uygulamalarında duvar kağıdı kaplaması, panel üst noktasından en az 5cm uzaklıktan yapılmadığı durumda duvar kağıdında oluşabilecek hasarlar,
- Montaj Broşüründe belirtilmiş olan bölgeye çimento harcı dışında başka bir dolgu malzemesi (kireç,köpük vb.) uygulanmaması gerekir. Uygulandığı takdirde üründe geri dönüşü olmayan deformasyonlar oluşabilir ve bu durumlar garanti kapsamı dışında kalmaktadır.
- Temiz su ve Pis su borularının broşürde gösterildiği gibi hesaplanması çok kritiktir. Eğer montaj esnasında boru boyu uzun bırakılırsa, üründe geri dönüşü olmayan deformasyonlar oluşabilir ve bu durumlar garanti kapsamı dışındadır.
- Rezervuar montajı sırasında gövde altında kalan boş bölgeye gaz beton, alçı vb. mukavemeti düşük malzemeler ile doldurulduğunda oluşabilecek hasarlar,
- Rezervuar montajı sırasında gövde altında kalan boş bölge sıva ile doldurulmadığında oluşabilecek hasarlar,
- Fotoselli panellerde sensor önü herhangi bir engel ile kapatıldığında oluşabilecek arızalar,
- Elektronik panellerde kullanılan elektrik adaptörü, trafo vb. ekipmanların rezervuar gövdesi içerisine montajı nedeni ile oluşabilecek arızalar,
- Panel yüzeylerinin yumuşak bir bez ve sabunlu su harici herhangi bir kimyasal temizleyici ile temizlenmesi sonucu oluşabilecek hasarlar,

DEAR CUSTOMER;

Our distinguished customers,

Thank you for preferring Vitra branded product. We hereby strongly advise you to read the present manual thoroughly before procuring installation of your product and maintain as a reference guide for any future references.

1. Product Features

Reservoir:

- *Operating water pressure range 0.5-10 bars*
- *Reduced (2.5 and 3 lt) and Full Wash (4 and 6 lt) features (depending on the model)*
- *Automatic Filling Mechanism*
- *Overflow Pipe and Discharge System*
- *A Discharge Flow of 2.2±0.2 lt/sec.*
- *Compatibility with different types of Control Panels.*

Panel:

- *PVD lining and High Corrosion Resistance (on some models)*
- *Mechanic and Pneumatic Control Mechanism (depending on the model)*

Technical Data:

- *Supply Voltage – Transformer 230 V AC/12 V AC*
- *Power Consumption – 4 VA*
- *Reception range according to Kodak Gray Card, Grey Side, 8x10", landscape (factory settings) – 72 cm*
- *Flush volume:*
  A- Pre-flush – 3 lt. (Factory setting : deactivated)
  B- Main flush – (Factory setting; 3-6 lt.; Active)
- *Manuel Flush: (Factory setting; 6 lt.; Active)*
- *Intermediate Flush: Every 60 min. (max. 3X) (Factory setting: deactivated)*
- *Automatic Flush: 72 Hours (Factory setting: deactivated)*

2. Points to be taken into consideration before and during assembly

- *The dimensions of the product to be assembled as specified in the technical catalogue should be taken into consideration when preparing the infrastructure before the assembly. Please contact with and request from your vendor should you need such technical data. Make sure that the installation spouts has adequate dimensions in order to enable proper installation of, and avoid damages to the concealed cistern.*
- *Any and all dirt remaining inside the piping and fittings should be flushed prior to connecting the concealed cistern to the sanitary installation at the new constructions and spaces where the installation is refurbished.*
- *The concealed cistern must be stored at indoor spaces in order to avoid cracking of the concealed cistern due to freezing water. The water inside the installation should be completely drained as a measure against the frost hazard at the new installation for the duration elapsing between installation flushing and commissioning of the products. Likewise, the main water intake should be sealed and the water inside the installation should be completely drained also in cases where the concealed cistern will remain unused for prolonged durations. Our concealed cisterns are designed to be used indoors.*

- *Do not leave your control panels installed at buildings under construction for prolonged periods. Calcium oxide and similar chemicals contained in the mortar, lime and cement based materials might damage your control panel by acting on the surface in combination with the humidity of the air. If the control panel is to remain at the construction environment for long duration, please protect the product by wrapping inside a layer of cloth bag and then a layer of plastic bag.*
- *A filter valve must be installed at the main installation inlet and the inlet to the flat in order to protect the products from sand and similar foreign participles carried by the installation and the water network. By virtue of such valve, it would be possible to preclude the failures that might be caused by the particles such as sand, mud, cotton, gravel, etc. carried by the installation.*
- *The auxiliary products either provided together with the product, or recommended in the instructions for assembly must be used for assembly of the product.*
- *After any water cut-off, the air trapped inside the pipes might become compressed and exceed the standard installation pressure during restoration of water to the system. The most effective solution for protecting the products from such impact is to install a pressure-reducing valve on the main intake.*
- *Any kind of operation such as cutting, drilling, painting and excessive tension should be avoided.*
- *In order to ensure smooth operation of the product, the installation pressure value must be between 0,5-10 bar.*

2. Points to be taken into consideration during shipment-storage

- *The products must be put under adequate protection and protected against impacts during shipment and storage.*
- *The packed products must be protected from circumstances such as rainfall, water, humidity, dust and fire, which might damage the product and product packing.*
- *The products should not be over-stacked on each other and the product packing must not be crushed. Precautions should be adopted against tilting and falling.*
- *Wallpaper coating in bathroom applications should be made minimum 5 cm away from the upper point of the panel,*
- *During the reservoir installation, the gap below the body should not be filled with gas concrete, plaster and similar low-resistant materials,*
- *During the reservoir installation, the gap below the body should be filled with grout,*
- *For photocell panels, the front of the sensor should not be blocked by any obstruction.*
- *Adapter, transformer and similar equipment used in electronic panels should not be installed in the body of the reservoir,*
- *During the installation, no operation should be made that can pierce or crush reservoir body.*

3. Recommendations for use and maintenance

- *Liquids with acidic content and lime removers, hydrochloric acid and dust scrubbers, bleach, detergents with sulfuric acid, nitric acid, hydrochloric acid and other acids and descaling/lime remover, chlorine based bleaching agents must not be used for celaning purposes as such products damage the coating of the product. In case such type of chemicals is used at the space where your control panel is installed for general housekeeping purposes, then the medium must be ventilated thoroughly and the control panels must be protected against the vapor of such chemicals. Materials with abrasive/scratching effects, such as steel wool, hard cleaning sponge, etc. should not be used when cleaning your control panel. The control panel surfaces must be cleaned and dried using a soft cloth and soap water.*
- *The painted products must not be exposed to ultraviolet and sunlight for prolonged periods as such exposure might cause yellowing / discoloration.*

4. Warranty conditions

- *The warranty period starts as from the date of selling the product to the customer. It is 2 (two) years for the electronic products, 10 (ten) years for concealed cisterns and 5 (five) years for control panels.*
- *The entire product, including all parts, is under the warranty coverage by our firm against production defects.*
- *The defects arising from assembly and use of the product contrary to the provisions stipulated in the assembly instructions and instructions for use and from intervention for maintenance/repair purposes are not covered under the warranty scope.*
- *Do not add cleaning materials into the concealed cistern's body.*

5. Matters that are not covered by the warranty

The matters set forth below are not covered by the warranty.

- *The entire product, including all its parts, is covered under warranty.*
- *In case the product is understood to be defective, the consumer may exercise one of the following rights, as defined under Article 11 of the Consumer Protection Law no. 6502:*
  ***a-** Right of withdrawal from contract,*
  ***b-** Right to demand a discount on the sales price,*
  ***c-** Right to demand that the product is repaired free of charge, or*
  ***d-** Right to demand replacement with a non-defective product.*
- *In case the consumer chooses to exercise their right to free repair, the vendor shall have the obligation to repair the product, or have it repaired, demanding no charges for craftsmanship, price of replaced parts, or any other aspect of the provided service. The consumer may also exercise their right to free repair against the producer or the importer. The vendor, producer and importer are severally responsible for enabling the consumer to exercise this right.*
- *In the event that the consumer exercises the right to free repair, in case:*
  - the product breaks down again within the warranty period,
  - the maximum time granted for repair is exceeded, or
  - it is established with a report by the authorized service station, vendor, producer or importer that the product is irreparable, then the consumer may demand from the vendor the return of the price paid for the product, or a discount proportional to the defect, or, if possible, replacement with a non-defective product. The vendor cannot refuse the consumer's demand. In case the consumer's demand is not fulfilled, the vendor, producer and importer shall be severally liable.
- *The repair period for the product shall be 20 business days. The repair period shall commence on the date the defect is notified to the authorized service station or the vendor, or, if the product is not covered under the warranty term, on the date of the delivery of product to the authorized service station. In case of failure to rectify the defect within 10 business days, the producer or the importer must provide the consumer with a substitute bearing similar features, until the repair process is finalized. In case the product malfunctions within the warranty period, the time spent at service for repair shall be added to the warranty time.*
- *In case of disputes that may arise with regard to the exercise of rights stemming from the warranty, the consumer may apply to the Consumer Court or the Arbitration Committee for Consumer Problems where the consumer resides or where the consumer's transaction takes place.*
- *In case the vendor fails to present this Certificate of Warranty, the consumer may apply to the Ministry of Customs and Trade, Directorate General of Consumer Protection and Market Surveillance.*
- *Defects caused due to misuse of the product in violation of the user manual shall not be within warranty scope.*
- *Failures that might occur when the installation water pressure is below 0,5 bar or above 10 bars,*
- *Damages that might occur if, wallpaper coating in bathroom applications is not made minimum 5 cm away from the upper point of the panel,*
- *Failures that might occur if, during the reservoir installation, the gap below the body is filled with gas concrete, plaster and similar low-resistant materials,*
- *Failures that might occur if, during the reservoir installation, the gap below the body is not filled with grout,*
- *Failures that might occur when, for photocell panels, the front of the sensor is blocked by any obstruction,*
- *Failures that might occur due to installation of power adapter, transformer and similar equipment used in electronic panels in the body of the reservoir,*
- *Damages that might occur due to cleaning of panel surfaces with a chemical cleaner other than soft cloth and soapy water.*
- *Only cement grout should be used on the area specified in the Installation Brochure, and other filling materials (such as lime, foam etc.) must not be used. Otherwise, irrevocable deformation can occur on the product, which would be outside the warranty scope.*
- *It is critical that the clean water pipes and waste water pipes are calculated as shown in the brochure.If pipe length is left too long at installation, irrevocable deformation can occur on the product, which would fall outside the warranty sope.*

GARANTİ BELGESİ

ÜRETİCİ VEYA İTHALATÇI FİRMANIN

Ünvanı	: Eczacıbaşı Yapı Gereçleri Sanayi ve Ticaret A.Ş. Armatür Grubu Bozüyük Tesisleri
Merkez adresi	: 4 Eylül Mah. Necmi Soylu Caddesi No:4 11300 Bozüyük / Bilecik
Telefonu / Faks	: (0228) 314 07 90 / (0228) 314 07 96
İnternet	: www.vitra.com.tr
Yetkilinin İmzası	
Firmanın Kaşesi	ECZACIBAŞI YAPI GEREÇLERİ SAN. ve TİC. A.Ş.

SERVİS ve MÜŞTERİ HİZMETLERİ

Adres	: Büyükdere Cad. Ali Kaya Sok. No:5 34394 Levent / İstanbul / Türkiye
Danışma Hattı	: 0 850 311 70 70

SATICI FİRMANIN

Ünvanı	: .....
Adresi	: .....
Telefonu / Faks	: .....
e-posta	: .....
Fatura Tarih ve Sayısı	: .....
Teslim Tarihi ve Yeri	: .....
Yetkilinin İmzası	: .....
Firmanın Kaşesi	

ÜRÜNÜN

Cinsi : Rezervuar ve Kumanda Paneli	Garanti Süresi : Gömme Rezervuar **10 yıl** Kumanda Panelleri **5 yıl** Fotoselli - Elektronik Rezervuar ve Kumanda Panelleri **2 yıl** Contalar **5 yıl**
Markası : Vitra	
Modeli : Ürün kutusu üzerinde belirtilmiştir.	Azami Tamir Süresi : 20 İş Günü

Bandrol ve Seri No. :

BU BELGEYİ SAKLAYINIZ

VitrA Türkiye
Büyükdere Caddesi Ali Kaya Sokak
No:5 Levent 34394 İstanbul
Phone: +90 (850) 311 70 70
www.vitra.com.tr/
www.vitra.com.tr/bize-ulasin/
musteridestek@vitra.com.tr

VitrA International
Büyükdere Caddesi Ali Kaya Sokak
No:5 Levent 34394 İstanbul
Phone: +90 (850) 311 70 70
www.vitraglobal.com
www.vitraglobal.com/contact-us/
export@vitra.com.tr

VitrA UK
Park 34, Collett, Units F-H,
Didcot, OX11 7WB,UK
Phone: +44 (01235) 750990
www.vitra.co.uk
www.vitra.co.uk/contact-us/
info@vitra.co.uk

VitrA Germany
Agrippinawerft 24,
50678 Cologne, Germany
Phone: +49 (0) 221 / 27 73 68-0
www.vitra-bad.de
www.vitra-bad.de/kontaktformular/
info@vitra-bad.de

VitrA France
Z.I. Le Poirier - CS 80019
F - 28132 Nogent Le Roi
CEDEX France
Phone: + 33 02 36 69 30 43
france.vitrabathrooms.com/
france.vitrabathrooms.com/nous-contacter/
sav@vitrabathrooms.com

VitrA Russia
9, Varshavskoe Highway, Bldg.1
Danilovskaya Manufactory
Block 'Sitsevy', 4 Entr., 1st Floor
Moscow 117105 Russia
Phone: +7 (495) 221 76 11
www.vitra-russia.ru
www.vitra-russia.ru/contacts/
info@vitra-russia.ru

VitrA UAE
2020 Building, Al Quoz 3, Plot 27
Showroom No:7
Sheikh Zayed Road, Dubai, UAE
Phone: +(971) 4 547 8045
www.vitraglobal.com
www.vitraglobal.com/contact-us/
vitra.mea@vitra.com.tr

VitrA Italy
Via Ghiarola Vecchia 15
41042 Fiorano Modenese (MO)-Italy
Phone: +39 0536 1818100
italy.vitrabathrooms.com/
italy.vitrabathrooms.com/contattaci/
info.italy@vitrabathrooms.com

VitrA India
Vikas Centre, F-001, F-002, F-003, 1st Floor 106,
Swami Vivekananda Rd, Santacruz
(West, Mumbai, Maharashtra) 400054, India
Phone: +(91)22-40125197
www.vitra-india.com
www.vitra-india.com/contact-us/
customercare@vitraindia.co.in

FR
PAP 22
RACCOLTA CARTA
Recyde

FR
TRIEZ
RÉEMPLOYEZ
RECYCLEZ
OU
OU
ASSOCIATION
DISTRIBUTEUR
DÉCHÈTERIE
Adresses sur quefairedemesdechets.fr

Eczacıbaşı

www.vitraglobal.com | www.vitra.com.tr