1. ТЕХНИЧЕСКОЕ ОПИСАНИЕ

1.1 НАЗНАЧЕНИЕ

Котел водогрейный автоматизированный (далее по тексту - котел) на жидком и/или газообразном топливе с дистанционным управлением предназначен для автономного отопления и горячего водоснабжения промышленных и гражданских объектов.

Котлы различаются по:

- мощности (теплопроизводительности);
- виду топлива (природный газ, дизельное или печное).

Котел представляет собой сложное техническое изделие, соответствующее противопожарным, санитарным и экологическим требованиям, предъявляемым к подобному типу продукции.

Внимательно изучите настоящую инструкцию и соблюдайте изложенные в ней правила эксплуатации. Это в значительной степени будет гарантировать его многолетнюю безотказную и безопасную работу.

Изготовитель оставляет за собой право вносить изменения в конструкцию котлов без предварительного предупреждения потребителей.

Scanned by TapScanner

2.ТЕХНИЧЕСКИЕ ХАРАКТЕРИСТИКИ

Наименование показателя и единицы измерения	МОДЕЛЬ КОТЛА				
	КВа 58 ЛЖ/Гн (ADT 535 R/RS)	КВа 81 ЛЖ/Гн (ADT 735 R/RS	КВа 116 ЛЖ/Гн (ADT 1035 R/RS)	КВа 174 ЛЖ/Гн (ADT 1535 R/RS)	КВа 233 ЛЖ/Гн (ADT 2035 R/RS)
1	2	3	4	5	6
Теплопроизводительность, кВт (кКал/час)*	58 (50000)	81 (70000)	116 (100000)	174 (150000)	233 (200000)
• в том числе по ГВС	27 (23000)	51 (44000)	70 (60000)	116(100000)	140 (120000)
Производительность ГВС, при Δt =45°С, л/мин	9,5	18,3	25,0	41,6	50,0
КПД, %	91,3				
Теплоноситель	Вода, согласно ГОСТ 2874-82 и «Требований промышленной безопасности к устройству и безопасной эксплуатации паровых и водогрейных котлов»				
Температурный график, °С: ▪ Системы отопления ▪ ГВС	85/60 10/55				
Максимальное рабочее давление, МПа (кгс/см^2) ▪ тоже, ГВС	0,35 (3,5) 0,6 (6,0)				
Температура уходящих газов,°С	до 220				
Вид топлива и теплотворная способность топлива**	Дизельное $О_н^Р$ = 10200 ккал/кг (с температурой вспышки паров не ниже 61°С). Газ природный $О_н^Р$ =8000 ккал/нм^3				
Давление газа, Па (мм вод.ст.), mbar	1800÷20000 (180÷2000) 18÷200	1800÷36000 (180-3600) 18÷360			
Расход топлива при 100% нагрузке: ▪ Дизельное, кг/час	5,4	7,5	10,7	16,1	21,5
▪ Газ, нм^3/час	6,0	8,9	11,9	17,9	24,4
Объем котла, л, не более	95	134	193	219	267
Параметры электросети	220 в ± 10%, 50 ± 0,5 гц				

Scanned by TapScanner

1		2	3	4	5	6
Максимальная потребляемая электрическая мощность с горелкой, Вт		260	270	300	434	434
Габаритные размеры ***, LxBxH (рис.1) (мм): не более. с жидкотопливной горелкой типа MAX или с газовой горелкой типа BLU , MAX GAS		780 x 566 x 1134	780 x 566 x 1386	1105 x 736 x 1386	1105 x 736 x 1590	1151 x 736 x 1675
Масса***, кг: не более, с жидкотопливной горелкой типа MAX или с газовой горелкой типа BLU, MAX GAS		282	320	351	440	565
Условный диаметр присоединительных патрубков, мм **** (рис.1)	отопления (поз. 2,4)	40	40	50	65	65
	ГВС (поз.7,8)	15	15	15	15	15
Наружный диаметр газохода, мм (поз.1)		164	164	266	266	266
Размеры для проектирования, мм (рис.1)	А	475	558	655	660	765
	Б	460	580	515	695	700
	Г	145	163	172	172	177
	Д	825	1055	1020	1215	1305
Удельный выброс оксида углерода (CO) в сухих неразбавленных продуктах сгорания, мг/м^3 (ГОСТ 20548-93, ГОСТ 30735-2001), не более		120 - для котлов, работающих на природном газе (дутьевые горелки); 115 - для котлов, работающих на легком жидком топливе;	130			
Удельный выброс оксидов азота (в пересчете на NO2 [NOx]) в сухих неразбавленных продуктах сгорания, мг/м^3 (ГОСТ 20548-93, ГОСТ 30735-2001),не более		240 - для котлов, работающих на природном газе (дутьевые горелки); 230 - для котлов, работающих на легком жидком топливе;	300			

модификация R - двухконтурный (отопление и ГВС), RS - одноконтурный (только отопление)

* Теплопроизводительность котла при подборе должна быть не менее суммы требуемых значений теплопроизводительности по отоплению и ГВС

** Использование других видов топлива, во избежание преждевременного выхода котла из строя, возможно после согласования с производителем котлов.

*** Масса сухого котла и размер L, при использовании горелки другого типа, может отличаться от указанных размеров в таблице.

**** Резьба для подключения трубопровода, трубная цилиндрическая.

Диаметр газохода (поз.1) указан с точностью ±3мм.

Scanned by TapScanner

2.1 УСТРОЙСТВО КОТЛА

Котел, как агрегат, состоит из:

- собственно корпуса котла;
- горелочного устройства (см.п.1.2 паспорта котла);
- панели управления;
- пульта дистанционного управления

2.1.1. КОТЕЛ

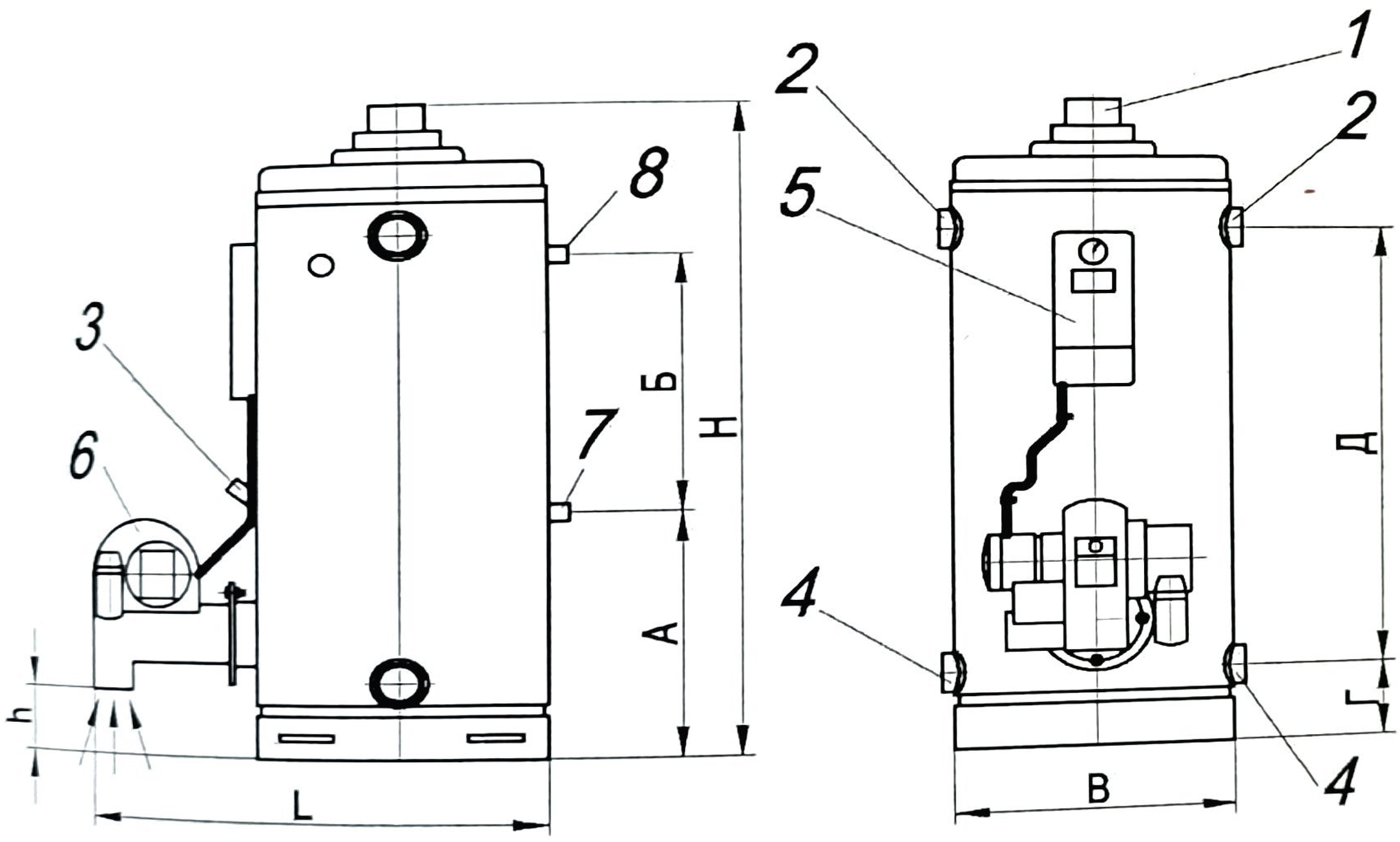

Рис.1 Внешний вид котла

1 - Патрубок газохода.
2 - Выходной патрубок системы отопления (подача).
3 - Смотровое отверстие.
4 - Входной патрубок системы отопления (обратка).
5 - Панель управления.
6 - Горелочное устройство.
7 - Патрубок для входа холодной воды на ГВС.
8 - Патрубок для выхода горячей воды на ГВС.

Scanned by TapScanner